Sklokeramická varná deska • NÁVOD K OBSLUZE **CZ**

Sklokeramická varná doska • NÁVOD NA OBSLUHU **SK**

Ceramic hob • USER MANUAL **EN**

Płyta szklano-ceramiczna • INSTRUKCJA OBSŁUGI **PL**

Üvegkerámia főzőlap • HASZNÁLATI ÚTMUTATÓ **HU**

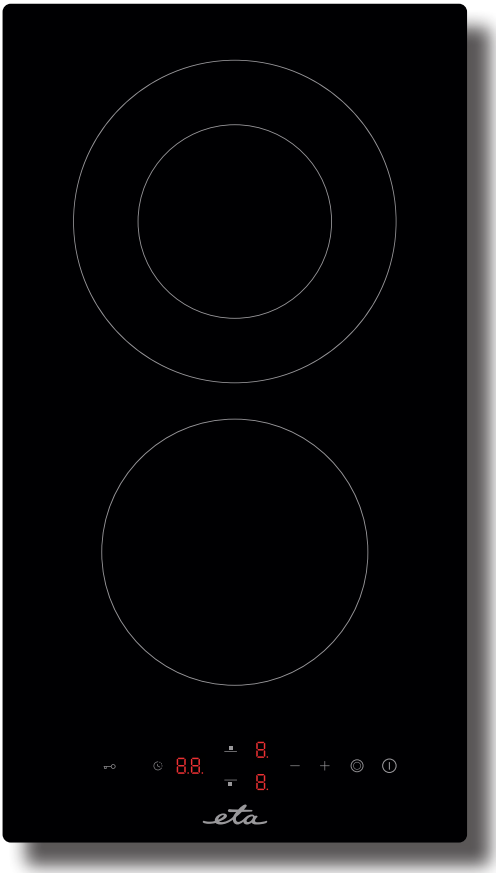

eta

OBSAH | CONTENTS | TARTALOM | ZAWARTOŚĆ

CZ - SKLOKERAMICKÁ VARNÁ DESKA

I. BEZPEČNOSTNÍ INFORMACE 3
II. VŠEOBECNÁ UPOZORNĚNÍ 6
III. OCHRANA ŽIVOTNÍHO PROSTŘEDÍ 6
IV. POPIS VÝROBKU 7
V. POUŽÍVÁNÍ VARNÉ DESKY 8
VI. ŘEŠENÍ PROBLÉMŮ 13
VII. INSTALACE 15
VIII. TECHNICKÉ INFORMACE 18
IX. PÉČE O ZÁKAZNÍKA 18

SK - SKLOKERAMICKÁ VARNÁ DOSKA

I. BEZPEČNOSTNÉ INFORMÁCIE 19
II. VŠEOBECNÉ UPOZORNENIA 22
III. OCHRANA ŽIVOTNÉHO PROSTREDIA 22
IV. POPIS VÝROBKU 23
V. POUŽÍVANIE VARNEJ DOSKY 24
VI. RIEŠENIE PROBLÉMOV 29
VII. INŠTALÁCIA 31
VIII. TECHNICKÉ INFORMÁCIE 34
IX. STAROSTLIVOSŤ O ZÁKAZNÍKA A SERVIS 34

EN - CERAMIC HOB

I. SAFETY INFORMATION 35
II. GENERAL WARNINGS 38
III. PROTECTION OF THE ENVIRONMENT 38
IV. PRODUCT DESCRIPTION 38
V. USING AN CERAMIC HOB 40
VI. PROBLEMS SOLVING 44
VII. INSTALLATION 46
VIII. TECHNICAL DATA 49
IX. CUSTOMER CARE AND SERVICE 49

PL - PŁYTA SZKLANO-CERAMICZNA

I. WSKAZÓWKI BEZPIECZEŃSTWA 51
II. UWAGI OGÓLNE 54
III. EKOLOGIA 54
IV. OPIS PRODUKTU 55
V. KORZYSTANIE Z PŁYTY 56
VI. ROZWIĄZYWANIE PROBLEMÓW 61
VII. INSTALACJA 62
VIII. INFORMACJE TECHNICZNE 65
IX. OPIEKA NAD KLIENTEM I SERWIS 66

HU - ÜVEGKERÁMIA FŐZŐLAP

I. BIZTONSÁGI INFORMÁCIÓK 67
II. ÁLTALÁNOS FIGYELMEZTETÉSEK 70
III. KÖRNYEZETVÉDELEM 70
IV. A TERMÉK LEÍRÁSA 71
V. AZ FŐZŐLAP HASZNÁLATA 72
VI. HIBAELHÁRÍTÁS 77
VII. TELEPÍTÉS 79
VIII. MŰSZAKI INFORMÁCIÓK 82
IX. SZOLGÁLAT ÉS SZERVIZ 82

279590000

Blahopřejeme vám ke koupi nové varné desky. Doporučujeme vám, abyste věnovali nějaký čas přečtení tohoto návodu / instalačního návodu a plně pochopili, jak správně spotřebič nainstalovat a používat. Před instalací si prosím přečtěte návod k instalaci. Přečtěte si všechny pokyny ještě před použitím spotřebiče a návod si uschovejte pro další potřebu, případně pro předání novému majiteli.

I. BEZPEČNOSTNÍ INFORMACE

- Doporučujeme vám, abyste si uchovali pokyny pro instalaci a použití pro pozdější potřebu, a před instalací varné desky si poznamenejte její sériové číslo pro případ, že byste potřebovali pomoc poprodejního servisu.

UPOZORNĚNÍ: Napájecí zdroj spotřebiče (přípojné místo elektroinstalace) musí splňovat veškeré aktuální normy platné v zemi instalace spotřebiče. Připojení spotřebiče k přípojnému místu musí provádět certifikovaný odborník s předepsanou a platnou kvalifikací pro tuto činnost dle místně platných aktuálních norem, nařízení a předpisů. O realizaci připojení spotřebiče k elektrické síti je následně povinen vystavit potvrzení opatřené veškerými náležitostmi a daty!!!

UPOZORNĚNÍ: Spotřebič a jeho přístupné části se během používání zahřívají na vysokou teplotu. Dávejte pozor, abyste se nedotkli varných míst. Děti do 8 let věku musejí být mimo dosah spotřebiče, pokud nejsou pod neustálým dohledem.

UPOZORNĚNÍ: Používejte pouze ochrannou zábranu varné desky navrženou výrobcem varného spotřebiče nebo zábranu, kterou výrobce spotřebiče označí v návodu k použití za vhodnou, nebo zábranu zabudovanou do spotřebiče. Použití nevhodných ochranných zábran může způsobit nehody.

UPOZORNĚNÍ: na varném povrchu nic neskladujte. Hrozí nebezpečí vzniku požáru.

UPOZORNĚNÍ: Vaření bez dozoru na varné desce s tukem nebo olejem může být nebezpečné a způsobit požár. Nikdy se nepokoušejte uhasit požár vodou; Ihned vypněte spotřebič přerušením dodávky el. proudu do spotřebiče! Buď vypnutím jističů (v případě neexistence spojení zástrčka – zásuvka), nebo odpojením (vytažením) elektrické zástrčky spotřebiče z napájecího zdroje, tedy napájecí elektrické zásuvky. Potom zakryjte plamen např. pokličkou nebo protipožární dekou.

UPOZORNĚNÍ: Pokud je povrch prasklý, nedotýkejte se skla. Ihned vypněte spotřebič přerušením dodávky el. proudu do spotřebiče! Buď vypnutím jističů (v případě neexistence spojení zástrčka – zásuvka), nebo odpojením (vytažením) elektrické zástrčky spotřebiče z napájecího zdroje, tedy elektrické napájecí zásuvky, aby nedošlo k úrazu elektrickým proudem. Pod sklokeramickým povrchem se nacházejí elektrické díly pod napětím!!!

- Tento spotřebič smějí používat děti starší 8 let a osoby se sníženými fyzickými, smyslovými nebo duševními schopnostmi nebo bez patřičných zkušeností a znalostí, pokud jsou pod dohledem osoby odpovědné za jejich bezpečnost, případně byly poučené o bezpečném používání spotřebiče a rozumějí možným nebezpečím. Děti by měly být pod dohledem, aby se zajistilo, že si se spotřebičem nebudou hrát. Děti nesmějí bez dozoru dospělých spotřebič čistit, ani provádět činnosti údržby.

POZOR:
Vaření musí probíhat pod dohledem. Na krátký proces vaření je nutné dohlížet neustále. Důrazně doporučujeme, aby se děti nepřibližovaly k varným zónám v době, kdy jsou v provozu nebo jsou vypnuté, ale indikátor zbytkového tepla svítí, aby se zabránilo riziku vážných popálenin.

- Tento spotřebič není určen k používání pomocí externího časovače nebo samostatného dálkového ovládání.
- V případě, že kvalifikovaný elektrikář doporučí a bude realizovat připojení spotřebiče k elektrickému zdroji způsobem ZÁSTRČKA-ZÁSUVKA, tak musí zástrčka i zásuvka parametrově odpovídat hodnotám zátěže (V, W, A) uvedeným na štítku spotřebiče.

Zástrčka i zásuvka musejí odpovídat platným normám země instalace. Musejí být opatřeny zapojeným, funkčním a prověřeným uzemňovacím kontaktem. Uzemňovací vodič má žlutozelenou barvu. Tuto činnost musí bezpodmínečně provádět certifikovaný odborník s předepsanou a platnou elektro kvalifikací pro tuto činnost, dle místně platných, aktuálních elektro norem a předpisů. O realizaci připojení spotřebiče k elektrické síti je následně povinen vystavit potvrzení opatřené veškerými daty!!!

- Připojení k napájecímu zdroji lze provést také tak, že mezi spotřebičem a zdrojem energie, který zvládne maximální připojenou zátěž a který je v souladu se stávajícími právními předpisy, je umístěn vícepólový spínač/vypínač.
- Žlutozelený uzemňovací kabel nesmí být přerušen vypínačem.
- Zásuvka nebo vícepólový spínač/vypínač používaný pro připojení musí být při instalaci spotřebiče snadno přístupný.
- Odpojení lze zajistit přístupnou zástrčkou nebo začleněným vícepólovým spínačem/vypínačem v pevném zapojení v souladu s pravidly odpovídajícími platným normám země elektroinstalace.
- Je-li napájecí kabel poškozen, musí jej vyměnit výrobce, jeho smluvní autorizovaný servis nebo certifikovaný odborník s předepsanou kvalifikací pro tuto činnost dle místně platných aktuálních norem a předpisů, jinak by mohlo dojít k úrazu a vzniku životu nebezpečných situací.
- Zemnící vodič (žlutozelený) musí být na straně svorkovnice delší než 10 mm. Vnitřní část vodičů musí odpovídat výkonu odebíranému varnou deskou (uvedeno na štítku).
- Typ napájecího kabelu musí být H07RN-F.
- Na varnou desku nepokládejte žádné kovové předměty jako nože, vidličky, lžíce nebo pokličky. Mohly by se zahřát na velmi vysokou teplotu.
- Na zóny ohřevu se nesmějí umisťovat hliníkové fólie ani plastové nádoby.
- Po každém použití je nutné varnou desku vyčistit, aby se zabránilo hromadění nečistot a mastnoty.
- Pokud se tyto nečistoty a mastnota na varné desce ponechají, jsou při jejím používání znovu zahřívány a spalovány za vzniku kouře a nepříjemných zápachů, nemluvě o riziku šíření požáru.
- K čištění spotřebiče nikdy nepoužívejte páru ani vysokotlaký postřik.
- Nedotýkejte se tepelných zón během provozu a po nějakou dobu po použití.

- Vždy používejte odpovídající nádobí.
- Nádobu vždy umístěte do středu jednotky, na které vaříte. Nic nepokládejte na ovládací panel.
- Varnou desku nepoužívejte jako pracovní plochu.
- Povrch desky nepoužívejte jako krájecí prkénko.
- Nad varnou deskou neukládejte těžké předměty. Pokud by na desku spadly, mohly by způsobit její poškození.
- Na varnou desku neodkládejte žádné předměty.
- Nádobí po varné desce neposunujte, ale přemísťujte po zdvihnutí.
- K provozování spotřebiče při jmenovitých frekvencích nejsou nutné žádné další úkony a nastavování.

II. VŠEOBECNÁ UPOZORNĚNÍ

- **Obrázky** v návodu jsou pouze ilustrativní, ve skutečnosti se může výrobek v detailech lišit
- **K čištění** nepoužívejte hrubé a abrazivní čisticí prostředky, protože mohou poškrábat povrch, což může mít za následek rozbití skla

III. OCHRANA ŽIVOTNÍHO PROSTŘEDÍ

Tento spotřebič je označen v souladu s evropskou směrnicí 2012/19/EU o likvidaci elektrického a elektronického zařízení (WEEE).
WEEE obsahuje znečišťující látky (které mohou mít negativní dopad na životní prostředí) a základní součástky, které lze znovu použít. Je nutné provést speciální zpracování WEEE, aby se odstranily a správně zlikvidovaly všechny znečišťující látky a získaly a recyklovaly všechny materiály.
Jednotlivci mohou hrát důležitou roli při zajišťování toho, aby se WEEE nestala přítěží pro životní prostředí. Je nezbytné dodržovat několik základních pravidel:
• WEEE se nesmí likvidovat jako domovní odpad.
• WEEE se musí předat na příslušné sběrné místo pod správou obce nebo autorizovaných společností. V mnoha zemích je zaveden odběr WEEE v domácnostech. V mnoha zemích lze při zakoupení nového spotřebiče vrátit starý spotřebič prodejci, který je povinen jej odebrat bezplatně kus za kus, pokud je spotřebič obdobného typu a má stejnou funkci jako dodaný spotřebič.

IV. POPIS VÝROBKU

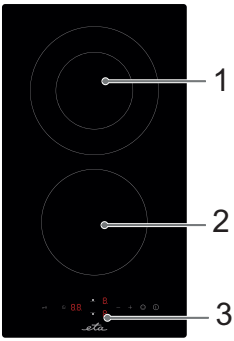

Varná deska

1. Duální zóna 700/1700 W
2. Zóna 1200 W
3. Ovládací panel

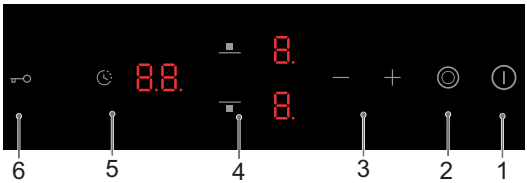

Ovládací panel

1. Ovladač ZAP/VYP
2. Ovladač duální zóny
3. Nastavení času/výkonu
4. Ovladače volby varné zóny
5. Časovač
6. Zablokování tlačítek (zámek)

Před použitím nové varné desky

- Přečtěte si tento návod se zvláštním důrazem na část „Bezpečnostní upozornění“.
- Před použitím odstraňte z varné desky všechny ochranné obaly.

Používání dotykového ovládání

- Ovladače reagují na dotyk, takže není nutné tlačit.
- Použijte bříško prstu, nikoliv jeho špičku.
- Jakmile je dotyk zaregistrován, uslyšíte pípnutí.
- Ovladače musí být vždy čisté, suché a nesmí být zakryté žádným předmětem (např.nádobou nebo utěrkou). I tenká vrstva vody může zhoršit ovládání.

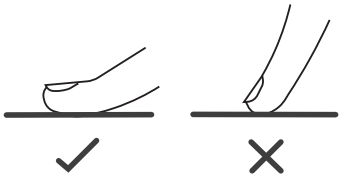

Výběr správné nádoby

- Nepoužívejte nádoby se zubatými hranami nebo zakřiveným dnem.

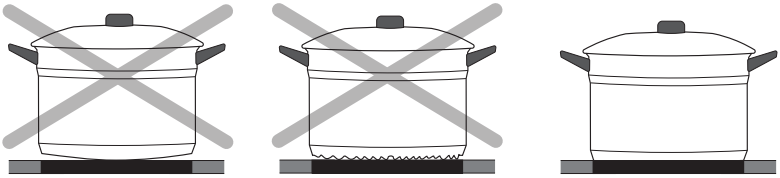

- Ujistěte se, že spodek nádoby je hladký, sedí naplocho na skle a má stejnou velikost jako varná zóna. Používejte nádoby s průměrem dna stejným, jako má grafické vyobrazení zvolené varné zóny. Použití hrnce o něco širšího je zárukou využití energie s maximální účinností. Pokud použijete menší hrnec, vaření bude méně účinné, než se očekávalo.

- Vždy nádobu na varné zóně vystřeďte a respektujte minimální doporučené průměry dna varných nádob pro jednotlivé varné zóny..

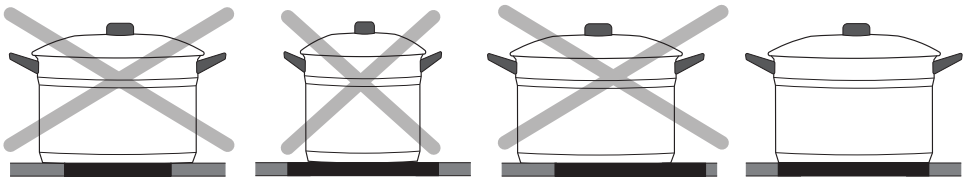

- Nádoby z varné desky vždy zvedejte, neposunujte je, mohou poškrábat sklo.

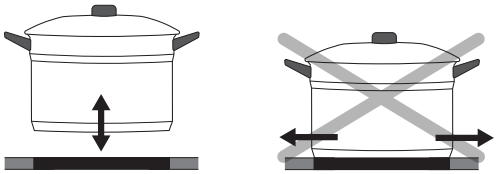

Rozměry nádoby

- Dno nádoby musí mít minimální průměr podle příslušné varné zóny. Abyste dosáhli co nejlepší účinnosti varné desky, umístěte nádobu do středu varné zóny.

Průměr dna nádobí

Varná zóna	Minimum (mm)	Maximum (mm)
1	120	200
2	120	165

V. POUŽÍVÁNÍ VARNÉ DESKY

JAK ZAČÍT VAŘENÍ

Po zapnutí napájení zazní jednou zvukový signál, všechny indikátory se na 1 sekundu rozsvítí a poté zhasnou, což znamená, že sklokeramická varná deska je v pohotovostním režimu.

1. Dotkněte se ovladače ZAP/VYP ⏻. Všechny indikátory zobrazí „–“.
2. Položte vhodnou nádobu na varnou zónu, kterou chcete použít.
   Ujistěte se, že dno nádoby a povrch varné zóny jsou čisté a suché.
3. Dotkněte se ovladače výběru varné zóny ⊞. Indikátor vedle tlačítka začne blikat.
4. Nastavte požadovaný výkon pomocí slideru.
   Pokud do 1 minuty nezvolíte stupeň výkonu, sklokeramická varná deska se automaticky vypne. Poté budete muset začít znovu od kroku 1.
   Stupeň výkonu můžete kdykoli během vaření změnit.
   Pomocí slideru lze nastavit výkon v rozsahu od 0 do 9.

UKONČENÍ VAŘENÍ

1. Dotkněte se ovladače výběru varné zóny, kterou chcete vypnout.
2. Vypněte varnou zónu nastavením slideru na 0.
   Ujistěte se, že displej zobrazuje 0.
3. Vypnutí celé varné desky
   Vypněte celou varnou desku dotykem ovladače ZAP/VYP ⏻.

VAROVÁNÍ

Pozor na horké povrchy. Symbol „H“ označuje varnou zónu, která je po použití horká na dotek. Symbol zmizí, jakmile povrch vychladne na bezpečnou teplotu. Lze jej využít také jako funkci úspory energie – pokud chcete dále ohřívat nádobí, použijte zónu označenou symbolem H.

POUŽITÍ FUNKCE DVOJITÉ VARNÉ ZÓNY

- Tato funkce je k dispozici u varné zóny 1.
- Dvojitá varná zóna má dvě oblasti ohřevu – střední část a vnější část.
  Můžete používat pouze střední část (A) nebo obě části současně (B).

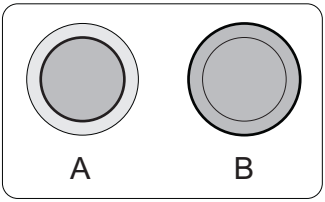

Aktivace dvojité varné zóny

- Stiskněte ovladač výběru dvojité varné zóny (např. při nastaveném výkonu 6).
- Když začne indikátor výkonu blikat, stiskněte tlačítko **3** ◎.
- Po 5 sekundách indikátor přestane blikat, funkce dvojité zóny se aktivuje a ukazatel výkonu bude střídavě zobrazovat 6 a =.

Deaktivace dvojité varné zóny

- Stiskněte ovladač výběru dvojité varné zóny. Jakmile začne indikátor výkonu blikat,
- stiskněte tlačítko **3** ◎. Funkce dvojité varné zóny bude zrušena a úroveň výkonu se vrátí na hodnotu 6.

ZABLOKOVÁNÍ OVLADAČŮ

- Ovladače můžete zablokovat, abyste zabránili neúmyslnému použití (například náhodnému zapnutí varných zón dětmi).
- Jsou-li ovladače zablokovány, všechny ovladače kromě ovládání ZAP/VYP ⏻ jsou deaktivovány.

Jak ovladače zablokovat

Dotkněte se ovladače zablokování tlačítek. Indikátor časovače zobrazí Lo.

Jak ovladače odblokovat

1. Ujistěte se, že je varná deska zapnutá.
2. Dotkněte se ovladače zablokování tlačítek a na chvíli jej podržte.
3. Nyní můžete začít používat varnou desku.

UPOZORNĚNÍ

Když je varná deska v režimu zablokování, všechny ovladače kromě ⏻ jsou deaktivovány, varnou desku můžete v nouzové situaci vždy vypnout pomocí ovladače ⏻, ale při dalším použití ji budete muset nejprve odblokovat.

POUŽÍVÁNÍ ČASOVAČE

Časovač můžete použít dvěma různými způsoby:
- Můžete ho použít jako kuchyňské minutky. V tomto případě časovač po uplynutí nastaveného času nevypne žádnou varnou zónu.
- Můžete také nastavit, aby časovač po uplynutí nastaveného času vypnul jednu nebo více zón.

Časovač je možné nastavit až na 99 minut.

Použití časovače jako kuchyňské minutky

Pokud nevyberete žádnou varnou zónu
1. Ujistěte se, že je varná deska zapnutá a není zvolena žádná varná zóna.
   Poznámka: použití minutky je možné pouze, když je alespoň jedna zóna aktivní.
2. Dotkněte se ovladače + nebo - časovače, na displeji časovače začne blikat čas.
3. Nastavte čas pomocí + a - (např. 32). Na displeji bliká 32.
4. Současným dotykem + a - časovač zrušíte. Na minutovém displeji se zobrazí --.
5. Je-li nastaven čas, začne se ihned odpočítávat a displeji se zobrazuje zbývající čas.
6. Po dokončení nastavení času bude deska vydávat zvukový signál po dobu 30 sekund a indikátor časovače zobrazí **--**.

Tip:
- Jedním dotykem tlačítka − nebo + časovače snížíte nebo zvýšíte čas o 1 minutu.
- Dotykem a podržením tlačítka − nebo + časovače snížíte nebo zvýšíte čas o 10 minut.
- Pokud nastavený čas překročí 99 minut, časovač se automaticky vrátí na 0 minut.

Nastavení časovače na vypnutí jedné varné zóny
1. Dotkněte se ovladače zvolené varné zóny, u které chcete nastavit časovač např. .
2. Co nejdříve se dotkněte ovladače + nebo - časovače, na displeji časovače bude blikat čas.
3. Nastavte čas pomocí + a - např. 15.
4. Současným dotykem + a - časovač zrušíte. Na minutovém displeji se zobrazí --.
5. Po nastavení času začne časovač okamžitě odpočítávat. Displej bude zobrazovat zbývající čas a indikátor časovače bude svítit u výkonu vybrané zóny.

Poznámka: Červená kontrolka u indikátoru výkonu se rozsvítí, čímž signalizuje výběr této zóny . Po uplynutí nastaveného času se příslušná varná zóna automaticky vypne **--** . Ostatní varné zóny, pokud byly zapnuté již předtím, zůstanou v provozu.

Nastavení časovače pro vypnutí více než jedné varné zóny
- Postup pro nastavení více zón je podobný krokům nastavení jedné zóny.
- Pokud nastavíte čas pro několik varných zón současně, desetinné tečky příslušné varné zóny se rozsvítí. Na minutovém displeji se zobrazují minuty časovače. Tečka odpovídající zóny bliká. Tečky u ostatních časovaných zón svítí.

15 (nastaveno na 15 minut)

(nastaveno na 45 minut)

Po uplynutí nastaveného času se příslušná varná zóna vypne. Pak se ukáže nový minutový časovač a tečka odpovídající zóny bude blikat.

(15 minut vypršelo, zóna se vypnula a je horká)

30 (časovač přeskočil na další zónu, zbývá 30 minut)

Poznámka: Dotknete-li se ovladače zvolené varné zóny, příslušný čas se zobrazí v indikátoru časovače. Pro zrušení časovače nastavte čas na 00.

DOPORUČENÉ NASTAVENÍ

Stupeň výkonu	Účel
1-2	jemné ohřívání malého množství jídla; rozpouštění čokolády, másla a potravin, které se rychle připalují; jemné dušení; pomalé ohřívání
3-4	ohřívání; rychlé dušení; vaření rýže
5-6	palačinky
7-8	restování; vaření těstovin
9	prudké smažení; opékání; přivedení polévky k varu; vaření vody

OCHRANA

Ochrana proti přehřátí

Snímač teploty může monitorovat teplotu uvnitř varné desky. Když je zjištěna nadměrná teplota, varná deska se automaticky zastaví.

Ochrana před rozlitím

Ochrana před rozlitím je bezpečnostní ochranná funkce. Vypne varnou desku automaticky do 10 sekund, pokud do ovládacího panelu proniká voda, přičemž bzučák bude pípat 1 s.

Detekce malých předmětů

V případě, že na varnou desku položíte nádobu nevhodné velikosti, nebo jiné malé předměty (např. nůž, vidlička, klíč), varná deska se za 1 minutu automaticky přepne do pohotovostního režimu. Ventilátor bude chladit varnou desku ještě další 1 minutu.

Ochrana s automatickým vypnutím

Automatické vypnutí plní funkci bezpečnostní ochrany pro varnou desku. Ta se automaticky vypne, pokud ji zapomenete vypnout vy. Výchozí provozní časy pro různé úrovně výkonu jsou uvedeny v následující tabulce:

Stupeň výkonu	**1**	**2**	**3**	**4**	**5**	**6**	**7**	**8**	**9**
Výchozí provozní čas (hodiny)	8	8	8	4	4	4	2	2	2

Jakmile se nádoba z varné zóny odstraní, ohřev se okamžitě zastaví a po zaznění zvukové signalizace, která trvá jednu minutu, se deska vypne.

ČIŠTĚNÍ VÝROBKU

Co?	Jak?	Důležité upozornění!
Každodenní znečištění skla (otisky prstů, skvrny, zbytky potravin nebo loužičky bez cukru na skle)	1. Vypněte napájení varné desky. 2. Naneste čistič na varnou desku, zatímco je sklo ještě teplé (ale ne horké!) 3. Opláchněte a otřete do sucha čistým hadříkem nebo papírovou utěrkou. 4. Zapněte napájení varné desky.	• Když je napájení varné desky vypnuté, nefunguje indikátor horkého povrchu, a přitom mohou být varné zóny ještě horké! Buďte mimořádně opatrní. • Silné drátěnky, některé nylonové drátěnky a drsné/brusné čisticí prostředky mohou poškrábat sklo. Vždy si přečtěte štítek a zkontrolujte, zda jsou čisticí prostředek nebo drátěnka vhodné. • Na varné desce nikdy nenechávejte zbytky po čištění: sklo se může zbarvit.
Překypění, roztavené potraviny a horké cukernaté loužičky na skle	Odstraňte je okamžitě obracečkou, špachtlí nebo škrabkou vhodnou pro sklo varné desky, ale pozor na horké povrchy varných zón: 1. Vypněte jistič nebo odpojte spotřebič podle způsobu připojení. 2. Pomocí nože či jiné pomůcky v úhlu 30 ° seškrábněte nečistoty nebo skvrny směrem k chladné části varné desky. 3. Vyčistěte nečistoty nebo loužičky hadříkem nebo papírovou utěrkou. 4. Postupujte podle kroků 2 až 4 pro „Každodenní znečištění skla“ výše.	• Skvrny zanechané rozpuštěnými a sladkými potravinami nebo loužičkami odstraňte co nejdříve. V případě, že zchladnou na skle, může být problém s jejich odstraněním a hrozí dokonce trvalé poškození povrchu skla. • Nebezpečí pořezání: je-li ochranný kryt stažený, je ostří škrabky ostré jako břitva. Používejte ji s nejvyšší opatrností a vždy ukládejte bezpečně a mimo dosah dětí.
Loužičky na dotykových ovladačích	1. Vypněte napájení varné desky. 2. Setřete rozlitou kapalinu. 3. Otřete plochu s dotykovým ovládáním čistou vlhkou houbou nebo hadříkem. 4. Poté ji vysušte dosucha papírovou utěrkou. 5. Zapněte napájení varné desky.	• Varná deska může pípnout a vypnout se a dotykové ovladače nemusejí fungovat, pokud je na nich rozlitá kapalina. Před opětovným zapnutím varné desky zkontrolujte, zda je plocha ovladačů otřená dosucha.

VI. ŘEŠENÍ PROBLÉMŮ

Rady a tipy než budete volat servis

Problém	Možné příčiny	Co dělat
Varnou desku nelze zapnout.	Není napájení.	Zkontrolujte, zda je varná deska připojená k napájení, a to je zapnuté. Zkontrolujte, zda není výpadek proudu ve vašem domě nebo okolí. Pokud jste zkontrolovali všechno a problém přetrvává, obraťte se na kvalifikovaného technika.
Dotykové ovladače nereagují.	Ovladače jsou zablokovány.	Odblokujte ovladače. Viz pokyny v části „Používání varné desky“.
Dotykové ovladače dobře nereagují.	Na ovladačích může být slabá vrstva vody nebo se jich dotýkáte špičkou prstu.	Ujistěte se, že dotykové ovládání je suché a k dotyku ovladačů použijte bříško prstu, nikoliv jeho špičku.
Sklo je poškrábané.	Drsné nádobí. Použili jste nevhodné, brusné drátěnky nebo čisticí prostředky.	Používejte nádoby s rovným a plochým dnem. Viz „Výběr správné nádoby“. Viz „Čištění a údržba“.
Některé nádoby mohou vydávat praskavé nebo cvakavé zvuky.	To může být způsobeno konstrukcí nádobí (vrstvy různých kovů, které jinak vibrují).	To je normální jev a nejedná se o poruchu.

Zobrazení závad a kontrola

varná deska je vybavena funkcí autodiagnostiky. Pomocí tohoto testu je technik schopen zkontrolovat funkci několika komponent bez demontáže varné desky z pracovní plochy.

Problém	Možné příčiny	Co dělat
E0	Chyba napájení	Obnovte spojení mezi řídící deskou a napájecí deskou. Vyměňte napájecí desku.
E1	Porucha čidla teploty keramické plotýnky – přerušený obvod.	Zkontrolujte připojení nebo vyměňte teplotní snímač sklokeramické desky.
E2	Porucha čidla teploty keramické plotýnky – zkrat v obvodu.	
E7	Porucha čidla teploty keramické plotýnky.	
C1	Vysoká teplota čidla keramické plotýnky.	Počkejte na návrat teploty desky k normálu. Dotkněte se tlačítka „ON/OFF“ (ZAP/VYP) k restartu spotřebiče.
E3	Porucha teplotního čidla NTC – přerušený obvod.	Vyměňte řídící desku.
E4	Porucha teplotního čidla NTC – zkrat v obvodu.	
EL	Napájecí napětí je nižší než jmenovitá hodnota.	Zkontrolujte, zda je napájecí napětí v pořádku. Spotřebič zapněte až po obnovení správného napájení.
EH	Napájecí napětí je vyšší než jmenovitá hodnota.	
EU	Chyba komunikace.	Obnovte spojení mezi řídící deskou a napájecí deskou. Vyměňte napájecí nebo řídící desku.

Výše uvedené případy jsou zhodnocení a kontrola běžných poruch. Prosím, nerozebírejte spotřebič sami, aby nedošlo k nebezpečí a poškození varné desky.

VII. INSTALACE

VÝBĚR MÍSTA PRO INSTALACI

- Vyřízněte pracovní plochu podle rozměrů ve výkresu.
- Za účelem instalace a použití musí být kolem otvoru zachován **alespoň 50 mm** prostor.
- Ujistěte se, že tloušťka pracovní desky je **nejméně 30 mm**. Vyberte tepelně odolný materiál pracovní plochy, aby nedošlo k větší deformaci způsobené tepelným sáláním varné desky. Podle níže uvedeného obrázku.

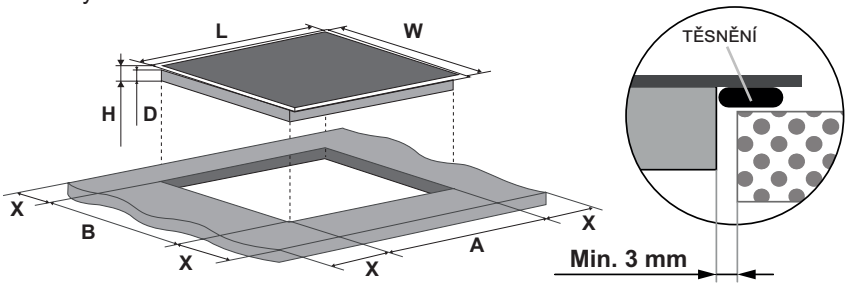

D (mm)	L (mm)	W(mm)	H (mm)	A (mm)	B (mm)	X (mm)
51	288	520	55	268^{+4}	490^{+4}	50 min

- Varná deska musí být dobře větraná a přívod a odvod vzduchu nesmí být ucpané. Přesvědčte se, že je varná deska v dobrém pracovním stavu. Podle níže uvedeného obrázku.

POZNÁMKA:
Bezpečnostní vzdálenost mezi varnou deskou a skříňkou nad varnou deskou by měla být **alespoň 760 mm**.

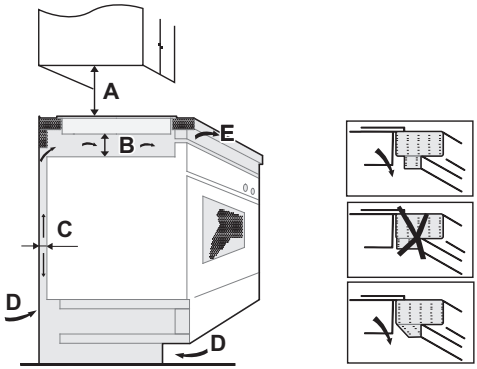

A (mm)	B (mm)	C (mm)	D	E(mm)
760	min 50	min 20	Vstup vzduchu	Odvod vzduchu 5

- Varnou desku připevněte k pracovní desce pomocí čtyř držáků na spodní straně varné desky. Polohu držáků lze nastavit podle tloušťky desky.

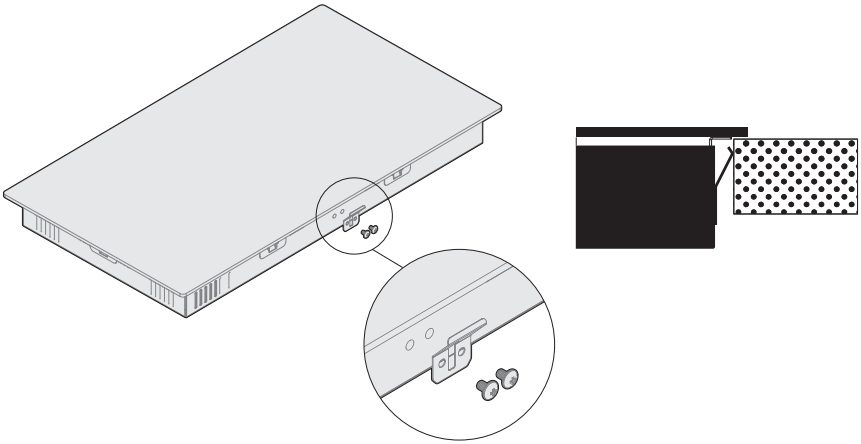

VAROVÁNÍ: Ujistěte se, že je varná deska dobře odvětrávaná a že vstup a výstup vzduchu nejsou blokovány. Abyste předešli náhodnému dotyku s přehřátým dnem varné desky nebo neočekávanému úrazu elektrickým proudem během práce, je nutné umístit dřevěnou vložku upevněnou šrouby v minimální vzdálenosti 50 mm od dna varné desky. Dodržujte níže uvedené požadavky.

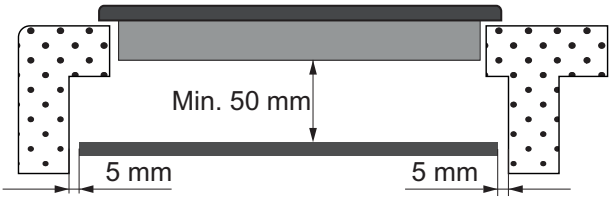

Před instalací varné desky zkontrolujte, zda

- je pracovní plocha vyrovnaná a plochá a žádné konstrukční prvky nebrání splnění nároků na prostor,
- je pracovní plocha vyrobena z tepelně odolného materiálu,
- je-li varná deska instalovaná nad troubu, musí mít trouba vestavěný chladicí ventilátor,
- instalace splňuje všechny požadavky na volný prostor a platné normy a předpisy,
- v trvalé elektroinstalaci se nachází vhodný odpojovač zajišťující úplné odpojení od elektrické sítě, který je instalovaný v souladu s místními zákony a předpisy pro elektrickou instalaci. Odpojovač musí být schváleného typu s 3mm vzduchovou mezerou mezi kontakty ve všech pólech (nebo u všech aktivních [fázových] vodičů v případě, že místní elektroinstalační předpisy umožňují tuto změnu požadavků),
- odpojovač je i po instalaci varné desky snadno přístupný,
- v případě pochybností ohledně instalace můžete konzultovat místní stavební úřady a místní právní předpisy,
- na povrch stěn obklopujících varnou desku můžete vybrat tepelně odolné a snadno čistitelné povrchové úpravy (například keramické dlaždice).

Po instalaci varné desky zkontrolujte zda

- Napájecí kabel není přístupný přes dvířka nebo zásuvky.
- Je zajištěno dostatečné proudění čerstvého vzduchu z vnější strany skříněk na spodek varné desky.
- Je-li varná deska instalována nad zásuvku nebo skříňku, je na spodku varné desky umístěna tepelná izolace.
- Odpojovač je i po instalaci varné desky snadno přístupný.

Upozornění

1. Instalaci varné desky musí **provést kvalifikovaná osoba nebo technik**. V případě zájmu můžeme zprostředkovat vhodné odborníky. Nikdy se nepokoušejte provádět instalaci sami.
2. Varná deska **nesmí být umístěna** přímo nad myčkou nádobí, chladničkou, mrazničkou, pračkou nebo sušičkou, protože vlhkost by mohla poškodit elektroniku varné desky.
3. Varná deska musí být instalována tak, aby byl **zaručen spolehlivý** odvod tepela.
4. Zadní stěna, přilehlé a okolní povrchy musí být schopny odolat teplotě **90 °C**.
5. Aby se zabránilo případnému poškození, musí být sendvičová vrstva a lepidlo **odolné vůči teplotě 150 °C**.

PŘIPOJENÍ VARNÉ DESKY DO ELEKTRICKÉ SÍTĚ

UPOZORNĚNÍ:
Tento spotřebič smí instalovat a k elektrické síti připojovat pouze kvalifikovaná osoba.

Před připojením varné desky do elektrické sítě zkontrolujte:

1. Domácí elektrická instalace je vhodná pro odběr energie varnou deskou.
2. Napětí odpovídá hodnotě uvedené na typovém štítku.
3. Průřezy napájecího kabelu vydrží zatížení uvedené na typovém štítku. K připojení varné desky k elektrické síti nepoužívejte adaptéry, redukce, nebo větvící zařízení, protože mohou způsobit přehřátí a požár.

- Napájecí kabel nesmí přijít do styku s horkými plochami a musí být veden tak, aby v žádném bodě nebyla teplota vyšší než 75 °C.
- Poraďte se s elektrikářem, zda je domácí elektroinstalace vhodná bez dalších úprav. Jakékoli změny smí provést pouze kvalifikovaný elektrikář.

Napájení musí být připojeno v souladu s příslušnou normou k adekvátnímu jističi.

- Je-li kabel poškozený, nebo má být nahrazen, musí tuto práci provést smluvní servisní technik nebo certifikovaný odborník s předepsanou kvalifikací pro tuto činnost dle místně platných aktuálních norem a předpisů, jinak by mohlo dojít k úrazu.
- Je-li spotřebič připojen přímo k elektrické síti, musí být nainstalován vícepólový jistič s minimálním mezerou 3 mm mezi kontakty.
- Kabel nesmí být nikde ohnutý ani stlačený.

VIII. TECHNICKÉ INFORMACE

Prohlášení o shodě CE

Umístěním značky na tento výrobek potvrzujeme shodu se všemi příslušnými evropskými požadavky na bezpečnost, ochranu zdraví a životního prostředí, které jsou stanovené v právních předpisech platných pro tento výrobek.

Varná deska	**ETA279590000**
Varné zóny	2 zóny
Napětí v síti	220–240 V~, 50–60 Hz
Instalovaný elektrický výkon	3200 W
Velikost výrobku D × Š × V (mm)	288 x 520 x 55
Rozměry pro vestavbu A × B (mm)	268 x 490

Váha a rozměry jsou přibližné. Vzhledem k nepřetržitému vývoji našich výrobků může dojít ke změně našich technických údajů a designu bez předchozího oznámení.

- Technické informace se nacházejí na Typovém štítku uvnitř spotřebiče (eventuálně na jeho zadní straně) a na energetickém štítku.
- „Informační list“ a „Návod k použití“ najdete ke stažení na stránkách: **www.eta.cz**.
- Název modelu (číslo produktu) najdete na Typovém štítku spotřebiče, a také na energetickém štítku, dodaném se spotřebičem.
- Změna technické specifikace vyhrazena výrobcem.
- Případné další dotazy zasílejte na **info@eta.cz**

IX. PÉČE O ZÁKAZNÍKA

- Vždy používejte originální náhradní díly.
- Při kontaktování našeho autorizovaného servisu nebo informační linky se ujistěte, že máte k dispozici následující údaje: Název modelu (číslo produktu) a sériové číslo (SN).
- Tyto informace lze najít na Typovém štítku (eventuálně na samostatném štítku v jeho blízkosti).
- Výrobce si vyhrazuje právo změny bez předchozího upozornění.
- Originální náhradní díly pro vybrané konkrétní součásti výrobku jsou k dispozici minimálně 7 nebo 10 let (v závislosti na typu součásti) od uvedení posledního kusu spotřebiče na trh.
- Vyhrazujeme si právo na případné změny a chyby v návodu k použití.

Údržbu rozsáhlejšího charakteru nebo údržbu, která vyžaduje zásah do vnitřních částí spotřebiče, musí provést odborný servis! Nedodržením pokynů výrobce zaniká právo na opravu!

Případné další informace o spotřebiči a servisní síti získáte na infolince **+420 545 120 545** nebo na internetové adrese **www.eta.cz**

Informace k reklamaci, opravě výrobků nebo nákupu náhradních dílů naleznete na stránkách **www.eta.cz/servis-eu.**

279590000

Blahoželáme vám k zakúpeniu novej varnej dosky. Odporúčame vám venovať určitý čas čítaniu tohto návodu na použitie/inštaláciu, aby ste plne porozumeli, ako sa správne inštaluje a ovláda. Pred inštaláciou si prosím prečítajte návod na inštaláciu! Pred použitím si pozorne prečítajte všetky bezpečnostné pokyny a návod na použitie/inštaláciu si uchovajte pre prípad, že by ste ho v budúcnosti potrebovali.

I. BEZPEČNOSTNÉ INFORMÁCIE

- Odporúčame vám, aby ste si návod na inštaláciu a používanie uchovali na neskoršie použitie a pred inštaláciou varnej dosky si poznačili sériové číslo pre prípad, že by ste potrebovali pomoc popredajného servisu.

UPOZORNENIE: Napájací zdroj spotrebiča (prípojné miesto elektroinštalácie) musí spĺňať všetky aktuálne normy platné v krajine inštalácie spotrebiča. Pripojenie spotrebiča k prípojnému miestu musí vykonávať certifikovaný odborník s predpísanou a platnou kvalifikáciou pre túto činnosť podľa miestne platných aktuálnych noriem, nariadení a predpisov. O realizácii pripojenia spotrebiča k elektrickej sieti je následne povinný vystaviť potvrdenie opatrené všetkými náležitosťami a dátami!!!

UPOZORNENIE: Spotrebič a jeho prístupné časti sa počas používania zahrievajú. Dávajte pozor, aby ste sa nedotkli varných miest. Deti mladšie ako 8 rokov sa musia držať mimo dosahu spotrebiča, pokiaľ nie sú pod neustálym dohľadom.

UPOZORNENIE: Používajte iba ochranný kryt varnej dosky navrhnutý výrobcom varného spotrebiča alebo taký, ktorý výrobca spotrebiča uvádza ako vhodný v návode na použitie, prípadne zabudovaný v spotrebiči. Používanie nevhodných bezpečnostných zábran môže spôsobiť nehody.

VAROVANIE: Varenie na varnej doske s tukom alebo olejom bez dozoru môže byť nebezpečné a spôsobiť požiar. Nikdy sa nepokúšajte uhasiť oheň vodou! Ihneď vypnite spotrebič prerušením dodávky el. prúdu do spotrebiča! Buď vypnutím ističov (v prípade neexistencie spojenia zástrčka – zásuvka), alebo odpojením (vytiahnutím) elektrickej zástrčky spotrebiča z napájacieho zdroja, teda napájacej elektrickej zásuvky. Potom plameň zakryte napríklad pokrievkou alebo protipožiarnou dekou.

VAROVANIE: na varnom povrchu nič neskladujte. Hrozí nebezpečenstvo vzniku požiaru.

VAROVANIE: Pokiaľ je povrch prasknutý, nedotýkajte sa skla. ihneď vypnite spotrebič prerušením dodávky el. prúdu do spotrebiča! Buď vypnutím ističov (v prípade neexistencie spojenia zástrčka – zásuvka), alebo odpojením (vytiahnutím) elektrickej zástrčky spotrebiča z napájacieho zdroja, teda elektrickej napájacej zásuvky, aby nedošlo k úrazu elektrickým prúdom. Pod sklokeramickým povrchom sa nachádzajú elektrické diely pod napätím!.

- Tento spotrebič môžu používať deti staršie ako 8 rokov a osoby so zníženými fyzickými, zmyslovými alebo duševnými schopnosťami alebo bez dostatočných skúseností a znalostí, ak sú pod dohľadom osoby zodpovednej za ich bezpečnosť alebo boli poučené o bezpečnom používaní spotrebiča a rozumejú možným nebezpečenstvám. Deti by mali byť pod dohľadom, aby sa so spotrebičom nehrali. Deti nesmú čistiť spotrebič ani vykonávať údržbu bez dozoru dospelej osoby.

POZOR:
Na varenie sa musí dohliadať. Krátky proces varenia musí byť pod neustálym dohľadom. Dôrazne odporúčame, aby sa deti nepribližovali k varným zónam, keď sú v prevádzke alebo sú vypnuté, ale svieti indikátor zvyškového tepla, aby sa predišlo riziku vážnych popálenín.

- Tento spotrebič nie je určený na použitie s externým časovačom alebo samostatným diaľkovým ovládaním.
- V prípade, že osoba na to odborne certifikovaná a oprávnená odporučí a bude realizovať pripojenie spotrebiča k elektrickému

zdroju spôsobom ZÁSTRČKA- ZÁSUVKA, tak musí zástrčka spotrebiča aj zásuvka napájacieho zdroja parametrovo zodpovedať hodnotám záťaže (V, W, A) uvedeným na štítku spotrebiča. Zástrčka aj zásuvka musia zodpovedať platným normám krajiny inštalácie. Musí byť opatrená zapojeným, funkčným a prevereným uzemňovacím kontaktom. Uzemňovací vodič má žltozelenú farbu. Túto činnosť musí bezpodmienečne vykonávať certifikovaný odborník s predpísanou a platnou elektro kvalifikáciou pre túto činnosť, podľa miestne platných, aktuálnych elektro noriem a predpisov. O realizácii pripojenia spotrebiča k elektrickej sieti je následne povinný vystaviť potvrdenie opatrené všetkými dátami!

- Pripojenie k zdroju napájania sa môže uskutočniť aj umiestnením viacpólového spínača/vypínača medzi spotrebič a zdroj napájania, ktorý zvládne maximálne pripojené zaťaženie a ktorý je v súlade s platnými predpismi.
- Žlto-zelený uzemňovací kábel by nemal byť prerušený spínačom
- Zásuvka alebo viacpólový vypínač/spínač použitý na pripojenie musí byť pri inštalácii spotrebiča ľahko prístupný.
- Odpojenie môže byť zabezpečené prístupnou zástrčkou alebo zabudovaním viacpólového spínača/vypínača do pevného zapojenia v súlade s pravidlami zapojenia zodpovedajúcimi platným normám krajiny elektroinštalácie.
- Ak je napájací kábel poškodený, musí ho vymeniť výrobca, jeho zmluvný autorizovaný servis alebo certifikovaný odborník s predpísanou kvalifikáciou pre túto činnosť podľa miestne platných aktuálnych noriem a predpisov, inak by mohlo dôjsť k úrazu a vzniku životu nebezpečných situácií.
- Uzemňovací vodič (žltozelený) musí byť na strane svorkovnice dlhší ako 10 mm. Vnútorná časť vodičov musí zodpovedať výkonu, ktorý varná doska absorbuje (uvedenému na štítku).
- Typ napájacieho kábla musí byť H07RN-F.
- Na varnú dosku neodkladajte žiadne kovové predmety, ako sú nože, vidličky, lyžice alebo pokrievky. Mohli by sa zahriať na veľmi vysokú teplotu.
- Na vykurovacie zóny sa nesmie umiestniť hliníková fólia alebo plastové nádoby.
- Varná doska sa musí po každom použití vyčistiť, aby sa na nej nenahromadili nečistoty a mastnota.
- Ak sa takéto nečistoty a mastnota ponechajú na varnej doske,

počas používania sa opätovne zahrievajú a spaľujú, čím vytvárajú dym a nepríjemný zápach, nehovoriac o riziku rozšírenia požiaru.
- Na čistenie spotrebiča nikdy nepoužívajte paru ani vysokotlakový sprej.
- Počas prevádzky a určitý čas po použití sa nedotýkajte tepelných zón.
- Vždy používajte vhodný riad.
- Kuchynský riad vždy umiestnite do stredu varnej jednotky. Na ovládací panel nič neumiestňujte.
- Varnú dosku nepoužívajte ako pracovnú plochu.
- Nepoužívajte povrch varnej dosky ako dosku na krájanie.
- Nad varnú dosku neumiestňujte ťažké predmety. Ak by na varnú dosku spadli, mohli by ju poškodiť.
- Na varnú dosku neodkladajte žiadne predmety.
- Nepohybujte riadom na varnej doske, ale premiestňujte po zdvihnutí.
- Na prevádzku spotrebiča pri menovitých frekvenciách nie sú potrebné žiadne ďalšie operácie ani nastavenia.

II. VŠEOBECNÉ UPOZORNENIA

- **Obrázky** v návode sú len ilustračné, v skutočnosti sa výrobok môže v detailoch líšiť
- **Na čistenie** nepoužívajte hrubé alebo abrazívne čistiace prostriedky, pretože môžu poškriabať povrch a spôsobiť rozbitie skla.

III. OCHRANA ŽIVOTNÉHO PROSTREDIA

Tento spotrebič je označený v súlade s európskou smernicou 2012/19/EÚ o likvidácii elektrických a elektronických zariadení (OEEZ). OEEZ obsahuje znečisťujúce látky, ktoré môžu mať negatívny vplyv na životné prostredie. a základné komponenty, ktoré sa dajú opätovne použiť. Je potrebné vykonať špeciálne zaobchádzanie s OEEZ na odstránenie a správnu likvidáciu všetkých znečisťujúcich látok a zhodnocovať a recyklovať všetky materiály. Jednotlivci môžu zohrávať dôležitú úlohu pri zabezpečovaní toho, aby sa OEEZ nestala záťažou pre životné prostredie. Je nevyhnutné dodržiavať niekoľko základných pravidiel:

• OEEZ sa nesmie likvidovať ako domový odpad.

• OEEZ sa musí odovzdať na príslušnom zbernom mieste, ktoré spravuje obec alebo autorizované spoločnosti. V mnohých krajinách je zavedený zber OEEZ v domácnostiach. V mnohých krajinách sa OEEZ zbiera v domácnostiach. V mnohých krajinách pri kúpe nového spotrebiča je možné starý spotrebič vrátiť predajcovi, ktorý je povinný bezplatne odobrať kus za kus, ak ide o podobný typ spotrebiča s rovnakou funkciou ako dodaný spotrebič.

IV. POPIS VÝROBKU

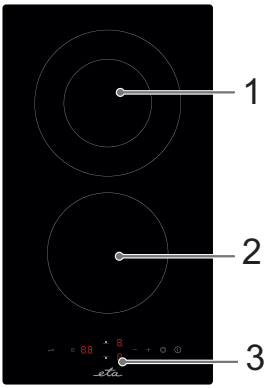

Varná doska

1. Zóna 700/1700 W
2. Zóna 1200 W
3. Ovládací panel

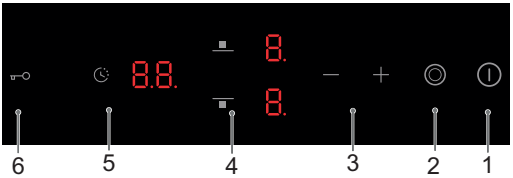

Ovládací panel

1. Ovládač ZAP/VYP
2. Ovládač duálnej zóny
3. Nastavenie času/výkonu
4. Ovládače voľby varnej zóny
5. Časovač
6. Zablokovanie tlačidiel (zámok)

Pred použitím novej varnej dosky

- Prečítajte si tento návod, pričom osobitnú pozornosť venujte časti „Bezpečnostné upozornenia“.
- Odstráňte ochrannú fóliu, ktorá sa môže ešte stále nachádzať na varnej doske.

Používanie dotykových ovládačov

- Ovládače reagujú na dotyk, takže nemusíte vyvíjať žiadny tlak.
- Používajte bruška prstov, nie končeky.
- Pri každom zaznamenaní dotyku uslyšíte pípnutie.
- Dbajte na to, aby boli ovládače vždy čisté, suché a aby ich nezakrývali žiadne predmety (napr. riad alebo utierka). Aj tenká vrstva vody môže spôsobiť problematické používanie ovládačov.

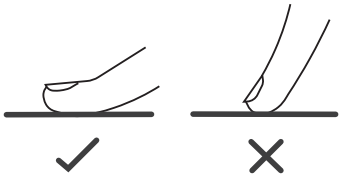

Výber vhodného riadu

- Nepoužívajte riad so zúbkovanými okrajmi alebo prehnutým dnom.

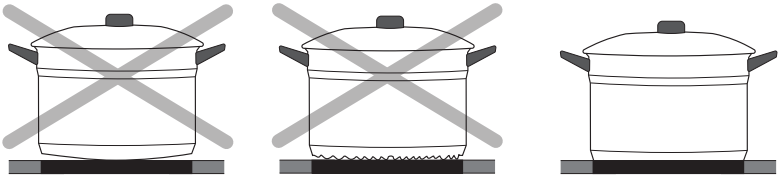

- Uistite sa, že dno hrnca je hladké, prilieha ku sklu dosky a má rovnakú veľkosť ako varná zóna. Používajte hrnce, ktorých priemer je taký veľký, ako obrys zvolenej zóny. Používaním trochu širšieho hrnca sa bude využívať energia s maximálnou účinnosťou. Ak budete

používať menší hrniec, účinnosť môže byť menšia, než sa očakávalo. Hrniec umiestnite vždy uprostred varnej zóny.

- Vždy nádobu na varnej zóne vycentrujte a vždy rešpektujte minimálne odporúčané priemery dna varných nádob pre jednotlivé varné zóny..

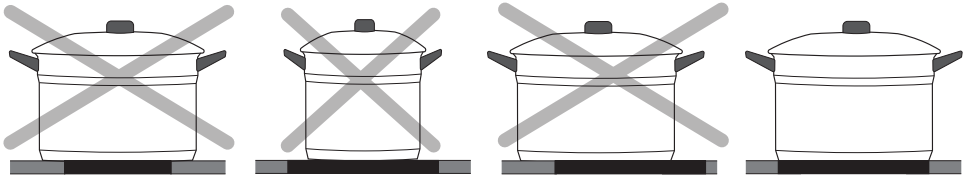

- Pri premiestňovaní vždy zdvihnite hrnce z varnej dosky – neposúvajte ich, pretože môžu poškriabať sklo.

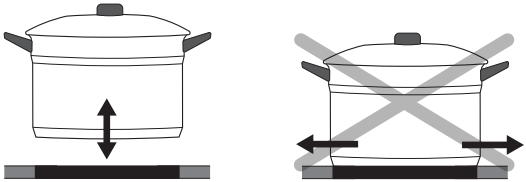

Rozmery nádoby

- Varné zóny sa, do určitej miery, automaticky prispôsobia priemeru hrnca. Dno tohto hrnca však musí mať minimálny priemer podľa príslušnej varnej zóny. Aby ste dosiahli najlepšiu účinnosť varnej dosky, umiestnite hrniec do stredu varnej zóny.

Priemer dna riadu

Varná zóna	Minimum (mm)	Maximum (mm)
1	120	200
2	120	165

V. POUŽÍVANIE VARNEJ DOSKY

AKO ZAČAŤ VARENIE

Po zapnutí napájania zaznie jeden zvukový signál, všetky indikátory sa na 1 sekundu rozsvietia a potom zhasnú, čo znamená, že sklokeramická varná doska je v pohotovostnom režime.

1. Dotknite sa ovládača ZAP/VYP ⏻. Všetky indikátory zobrazia „–“.
2. Položte vhodnú nádobu na varnú zónu, ktorú chcete použiť.
   Uistite sa, že dno nádoby a povrch varnej zóny sú čisté a suché.
3. Dotknite sa ovládača výberu varnej zóny ⊞. Indikátor vedľa tlačidla začne blikať.
4. Nastavte požadovaný výkon pomocou slidera.
   Ak do 1 minúty nezvolíte stupeň výkonu, sklokeramická varná doska sa automaticky vypne. Potom budete musieť začať znova od kroku 1.
   Stupeň výkonu môžete kedykoľvek počas varenia zmeniť.
   Pomocou slidera je možné nastaviť výkon v rozsahu od 0 do 9.

UKONČENIE VARENIA

1. Dotknite sa ovládača výberu varnej zóny, ktorú chcete vypnúť.
2. Varnú zónu vypnite nastavením slidera na 0.
   Uistite sa, že displej zobrazuje 0.
3. Vypnutie celej varnej dosky
   Vypnite celú varnú dosku dotykom ovládača ZAP/VYP ⏻.

VAROVANIE

Pozor na horúce povrchy. Symbol „H“ označuje varnú zónu, ktorá je po použití horúca na dotyk. Symbol zmizne, keď povrch vychladne na bezpečnú teplotu. Možno ho využiť aj ako funkciu úspory energie – ak chcete ďalej ohrievať riad, použite zónu označenú symbolom H.

SK

POUŽITIE FUNKCIE DUÁLNEJ VARNEJ ZÓNY ◎

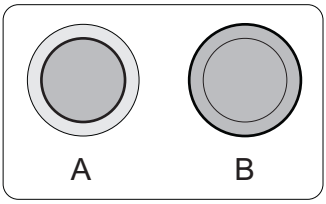

- Tato funkce je k dispozici u varné zóny 1.
- Dvojitá varná zóna má dvě oblasti ohřevu – střední část a vnější část.
  Můžete používat pouze střední část (A) nebo obě části současně (B).

Aktivace dvojité varné zóny

- Stiskněte ovladač výběru dvojité varné zóny (např. při nastaveném výkonu 6).
- Když začne indikátor výkonu blikat, stiskněte tlačítko **3** ◎.
- Po 5 sekundách indikátor přestane blikat, funkce dvojité zóny se aktivuje a ukazatel výkonu bude střídavě zobrazovat 6 a =.

Deaktivace dvojité varné zóny

- Stiskněte ovladač výběru dvojité varné zóny. Jakmile začne indikátor výkonu blikat,
- stiskněte tlačítko **3** ◎. Funkce dvojité varné zóny bude zrušena a úroveň výkonu se vrátí na hodnotu 6.

UZAMYKANIE OVLÁDAČOV

- Ovládače môžete uzamknúť, aby ste zabránili ich neúmyselnému použitiu (napríklad aby deti náhodou nezapli varné zóny).
- Keď sú ovládače uzamknuté, všetky ovládače okrem ovládača ⏻ Zapnúť/Vypnúť sú deaktivované.

Uzamknutie ovládačov

Dotknite sa ovládača zámky. Na indikátore časovača sa zobrazí Lo.

Odomknutie ovládačov

1. Uistite sa, že je varná doska zapnutá.
2. Dotknite sa a chvíľku podržte ovládač uzamknutia.
3. Teraz môžete začať používať varnú dosku.

UPOZORNĚNÍ

Keď je varná doska v režime uzamknutia, všetky ovládače okrem tlačidla Zapnutie / Vypnutie ⏻ sú deaktivované. V prípade núdze môžete varnú dosku vždy vypnúť pomocou ovládača vypnutie ⏻. Pri ďalšej prevádzke musíte najprv dosku odblokovať

OVLÁDAČ ČASOVAČA

Časovač môžete použiť dvoma rôznymi spôsobmi:

- Môžete ho používať ako minútku. V takom prípade časovač nevypne po uplynutí nastaveného času žiadnu varnú zónu.
- Môžete ho nastaviť na vypnutie jednej alebo viacerých varných zón po uplynutí nastaveného času.

Maximálny limit časovača je 99 min

Používanie časovača ako minútky

Ak nezvolíte žiadnu varnú zónu

1. Uistite sa, či je varná doska zapnutá a nie je zvolená žiadna varná zóna.
   Poznámka: minútku môžete používať, aspoň jedna zóna musí byť aktívna.
2. Dotknite sa ovládača + alebo - časovača, Na displeji časovača začne blikať čas.
3. Nastavte čas pomocou tlačidiel + a - (napr. 32). Na displeji bliká 32.
4. Súčasným dotykom tlačidiel + a - časovač zrušíte. Na minútovom displeji sa zobrazí --.
5. Po nastavení času začne časovač okamžite odpočítavať a na displeji sa zobrazuje zostávajúci čas.
6. Po dokončení nastaveného času bude doska vydávať zvukový signál počas 30 sekúnd a indikátor časovača zobrazí --.

Tip:

- Jedným dotykom tlačidla - alebo + časovača znížite alebo zvýšite čas o 1 minútu.
- Dotykom a podržaním tlačidla - alebo + časovača znížite alebo zvýšite čas o 10 minút.
- Ak nastavený čas prekročí 99 minút, časovač sa automaticky vráti na 0 minút.

Nastavenie časovača na vypnutie jednej varnej zóny

1. Dotknite sa ovládača zvolenej varnej zóny, pre ktorú chcete nastaviť časovač, napr. .
2. Potom sa dotknite ovládača + alebo - časovača. Na displeji časovača sa zobrazí nastavený čas.
3. Nastavte čas pomocou tlačidiel + a - napr. 15.
4. Súčasným dotykom tlačidiel + a - časovač zrušíte. Na minútovom displeji sa zobrazí --.
5. Po nastavení času začne časovač okamžite odpočítavať. Displej bude zobrazovať zostávajúci čas a indikátor časovača bude svietiť pri výkone vybranej zóny.

Poznámka: Červená bodka vedľa indikátora úrovne výkonu bude svietiť pre indikáciu, že je zvolená príslušná zóna 6. Po uplynutí nastaveného času časovača varenia sa príslušná varná zóna automaticky vypne --. Ostatné varné zóny fungujú ďalej, ak sú zapnuté.

Nastavenie časovača na vypnutie jednej varnej zóny

- Postup pre nastavenie viacerých zón je podobný krokom nastavenia jednej zóny.
- Ak nastavíte čas pre niekoľko varných zón súčasne, rozsvietia sa desatinné bodky príslušných varných zón. Na minútovom displeji sa zobrazujú minúty časovača. Bodka zodpovedajúcej zóny bliká. Bodky pri ostatných časovaných zónach svietia.

6 15 (nastaveno na 15 minút)

6 (nastaveno na 45 minút)

Po skončení odpočítavania časovača sa príslušná zóna vypne. Potom zobrazí nový min. časovač a bodka zodpovedajúcej zóny bude blikať.

H (15 minút vypršalo, zóna sa vypla a je horúca)

6 30 (časovač preskočil na ďalšiu zónu, zostáva 30 minút)

Poznámka: Ak sa dotknete ovládača zvolenej varnej zóny, príslušný čas sa zobrazí v indikátore časovača. Pre zrušenie časovača nastavte čas na 00.

ODPORÚČANÉ NASTAVENIE

Stupeň výkonu	Účel
1-2	jemné ohrievanie malého množstva jedla; rozpúšťanie čokolády, masla a potravín, ktoré sa rýchlo pripaľujú; jemné dusenie; pomalé ohrievanie
3-4	ohrievanie; rýchle dusenie; varenie ryže
5-6	palacinky
7-8	restovanie; varenie cestovín
9	prudké smaženie; opekanie; privedenie polievky do varu; varenie vody

SK

OCHRANA

Ochrana pred prehriatím

Snímač monitoruje teplotu vo varných zónach. Po prekročení teploty nad bezpečnú úroveň sa varná zóna automaticky vypne.

Ochrana pred rozliatím

Ochrana pred rozliatím je bezpečnostná ochranná funkcia. Varnú dosku automaticky vypne do 10 sekúnd, ak do ovládacieho panela prenikne voda, pričom bzučiak bude pípať 1 sekundu.

Detekcia malých predmetov

Keď na varnej doske ponecháte hrniec s priemerom menším ako 80 mm alebo iný malý predmet (napr. nôž, vidličku, kľúč), približne jednu minútu bude znieť zvuková signalizácia a potom sa varná doska automaticky prepne do pohotovostného režimu.

Automatické vypínanie

Ďalšia bezpečnostná funkcia dosky je automatické vypínanie. To nastáva vždy, keď zabudnete varnú zónu vypnúť. Preddefinované časy vypnutia sú znázornené na nižšie uvedenej tabuľke:

Úroveň výkonu	1	2	3	4	5	6	7	8	9
Tepelná zóna sa automaticky vypína po	8	8	8	4	4	4	2	2	2

Po odobratí hrnca z varnej zóny sa zahrievanie ihneď preruší a po minúte zvukovej signalizácie sa vypne.

ČISTENIE A ÚDRŽBA

Čo?	Ako?	Dôležité upozornenie!
Každodenné znečistenie na skle (odtlačky prstov, škvrny, škvrny od jedla alebo škvrny, ktoré nie sú od cukru, na skle)	1. Vypnite napájanie varnej dosky. 2. Naneste čistiaci prostriedok na varné dosky, kým je sklo ešte teplé (ale nie horúce!). 3. Opláchnite a utrite dosucha čistou handričkou alebo papierovým uterákom. 4. Znovu zapnite napájanie varnej dosky.	• Ak je napájanie varnej dosky vypnuté, nebude zobrazená indikácia „horúci povrch“, ale varná zóna môže byť ešte stále horúca! Buďte veľmi opatrní. • Drsné drôtenky, niektoré nylonové drôtenky a drsné/abrazívne čistiace prostriedky môžu poškriabať sklo. Vždy si prečítajte štítok, aby ste zistili, či je prostriedok alebo drôtenka vhodná. • Na varnej doske nikdy nenechávajte zvyšky čistiaceho prostriedku: sklo sa môže sfarbiť.
Vykypené, roztopené jedlo a horúce škvrny od cukru na skle	Okamžite ich odstráňte nožom na ryby, paletovým nožom alebo žiletkovou škrabkou vhodnou pre sklené varné dosky, ale dávajte pozor na horúce povrchy varných zón: 1. Vypnite napájanie varnej dosky pri stene. 2. Čepeľ alebo riad držte pod uhlom 30° a oškrabte znečistenie alebo škvrnu na chladnú oblasť varnej dosky. 3. Znečistenie alebo škvrnu očistite utierkou alebo papierovým uterákom. 4. Vykonajte kroky 2 až 4 vyššie uvedenej časti „Každodenné znečistenie na skle“.	• Škvrny zanechané roztopenými a cukrovými potravinami alebo vyliatym jedlom odstráňte čo najskôr. Ak ich necháte vychladnúť na skle, môže ich byť ťažké odstrániť, alebo môžu dokonca trvale poškodiť sklenený povrch. • Nebezpečenstvo porezania: keď je bezpečnostný kryt zasunutý, čepeľ škrabky je ostrá ako žiletka. Buďte mimoriadne opatrní a vždy ju uchovávajte bezpečne a mimo dosahu detí.
Vyliate jedlo na dotykových ovládačoch	1. Vypnite napájanie varnej dosky. 2. Vyliate jedlo nechajte vsiaknuť do savého materiálu. 3. Oblasť s dotykovými ovládačmi utrite čistou vlhkou hubkou alebo handričkou. 4. Oblasť utrite úplne dosucha papierovým uterákom. 5. Znovu zapnite napájanie varnej dosky.	• Varná doska môže pípať a môže sa vypnúť, a dotykové ovládače nemusia fungovať, keď je na nich kvapalina. Pred opätovným zapnutím varnej dosky vždy dosucha utrite oblasť s dotykovými ovládačmi.

Rady a tipy než budete volať servis

Problém	Možné príčiny	Čo robiť
Varná doska sa nedá zapnúť.	Nie je napájaná.	Uistite sa, že je varná doska pripojená k napájaniu a že je zapnutá.Skontrolujte, či vo vašom dome alebo oblasti nedošlo k výpadku prúdu. Ak ste všetko skontrolovali a problém pretrváva, zavolajte kvalifikovaného technika.
Dotykové ovládače nereagujú.	Ovládače sú uzamknuté.	Odomknite ovládače. Pokyny nájdete v časti „Používanie varnej dosky“.
Dotykové ovládače sa ťažko ovládajú.	Na ovládačoch môže byť malá vrstva vody alebo sa možno ovládačov dotýkate špičkou prsta.	Uistite sa, že oblasť s dotykovými ovládačmi je suchá a pri dotyku ovládačov používajte bruško prsta.
Sklo je poškrábané.	Riad s drsnými okrajmi Používate nevhodnú, abrazívnu drôtenku alebo čistiace prostriedky.	Používajte riad s plochým a hladkým dnom. Pozrite si časť „Výber vhodného riadu“. Pozrite si časť „Starostlivosť a čistenie“.
Niektoré hrnce vydávajú zvuky praskania alebo cvakania.	Môže to byť spôsobené konštrukciou vášho riadu (vrstvy rôznych kovov vibrujú rôzne).	Je to pre riad normálne a neznamená to poruchu.

Zobrazenie porúch a kontrola

Varná doska je vybavená funkciami autodiagnostiky. Pomocou tohto testu je technik schopný skontrolovať funkciu niekoľkých komponentov bez demontáže varnej dosky z pracovnej plochy.

Problém	Možné príčiny	Čo robiť
E0	Chyba napájania	Obnovte spojenie medzi riadiacou doskou a napájacou doskou. Vymeňte napájaciu dosku.
E1	Porucha snímača teploty sklokeramickej dosky – prerušený obvod.	Skontrolujte pripojenie alebo vymeňte teplotný snímač sklokeramickej dosky.
E2	Porucha snímača teploty sklokeramickej dosky – skrat v obvode.	
E7	Porucha snímača teploty sklokeramickej dosky.	
C1	Vysoká teplota snímača sklokeramickej dosky.	Počkajte na návrat teploty dosky k normálu. Dotknite sa tlačidla ON/OFF (ZAP/VYP) na reštartovanie spotrebiča.
E3	Porucha teplotného snímača NTC – prerušený obvod.	Vymeňte riadiacu dosku.
E4	Porucha teplotného snímača NTC – skrat v obvode.	
EL	Napájacie napätie je nižšie ako menovitá hodnota.	Skontrolujte, či je napájacie napätie v poriadku. Spotrebič zapnite až po obnovení správneho napájania.
EH	Napájacie napätie je vyššie ako menovitá hodnota.	
EU	Chyba komunikácie.	Obnovte spojenie medzi riadiacou doskou a napájacou doskou. Vymeňte napájaciu alebo riadiacu dosku.

Vyššie uvedené prípady sú zhodnotenie a kontrola bežných porúch. Prosím, nerozoberajte spotrebič sami, aby nedošlo k nebezpečenstvu a poškodeniu varnej dosky.

VII. INŠTALÁCIA

VÝBER MIESTA INŠTALÁCIE

- Vyrežte pracovnú dosku podľa rozmerov uvedených na obrázku.
- Pre účely inštalácie a používania je potrebné ponechať okolo otvoru najmenej **50 mm** voľného priestor
- Uistite sa, že hrúbka pracovnej dosky je najmenej **30 mm**. Zvoľte pracovnú dosku vyrobenú z tepelne odolného materiálu, aby ste sa vyhli väčšej deformácii spôsobenej vyžarovaním tepla z varnej dosky. Ako je uvedené nižšie:

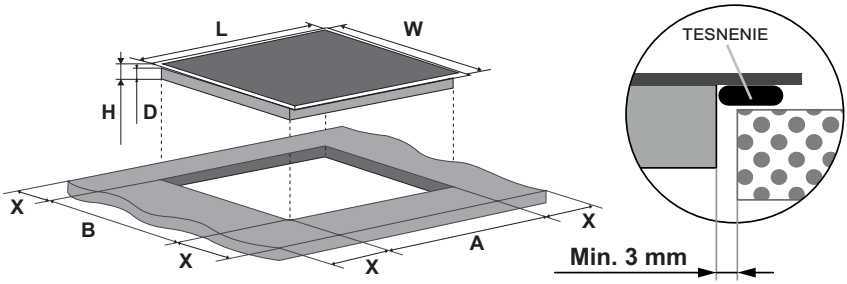

D (mm)	L (mm)	W(mm)	H (mm)	A (mm)	B (mm)	X (mm)
51	288	520	55	268^{+4}	490^{+4}	50 min

- Uistite sa, že je varná doska je za každých okolností dobre odvetrávaná a že vstup ani výstup vzduchu nie sú blokované. Zaistite, aby bola varná doska v dobrom prevádzkovom stave. Ako je uvedené nižšie

POZNÁMKA: Bezpečnostná vzdialenosť medzi varnou doskou a skrinkami nad ňou by mala byť **alespoň 760 mm**.

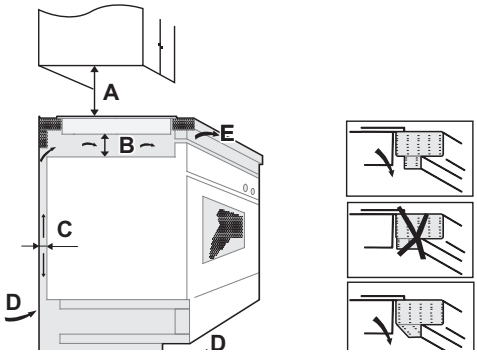

A (mm)	B (mm)	C (mm)	D	E(mm)
760	min 50	min 20	Vstup vzduchu	Odvod vzduchu 5

- Varnú dosku pripevnite na pracovnú dosku zaskrutkovaním 4 držiakov na spodnú stranu krytu varnej dosky. Polohu držiakov je možné nastaviť podľa hrúbky dosky

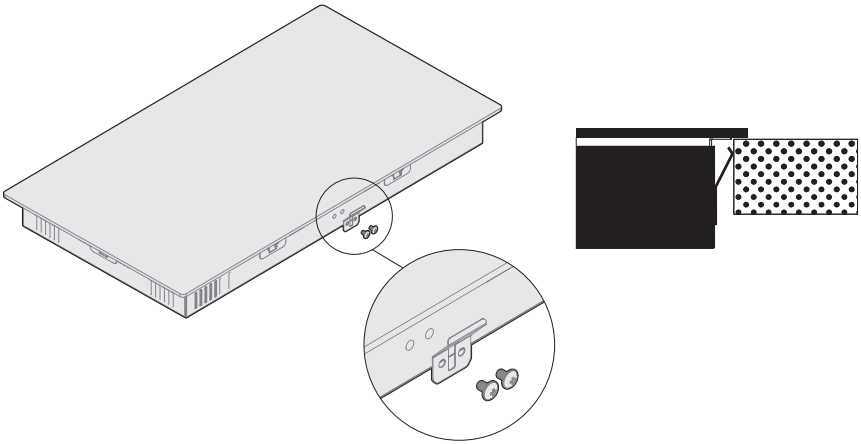

VAROVANIE: Uistite sa, že je varná doska dobre odvetrávaná a že vstup a výstup vzduchu nie sú blokované. Aby ste predišli náhodnému dotyku s prehriatym dnom varnej dosky alebo neočakávanému úrazu elektrickým prúdom počas práce, je potrebné umiestniť drevenú vložku upevnenú skrutkami v minimálnej vzdialenosti 50 mm od dna varnej dosky. Dodržujte nižšie uvedené požiadavky..

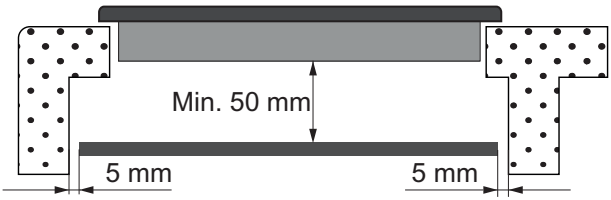

Pred inštaláciou varnej dosky sa uistite, že

- pracovná doska je štvorcová a rovná a žiadne štruktúry nie sú v rozpore s priestorovými požiadavkami,
- pracovná doska je vyrobená z tepelne odolného materiálu,
- ak sa varná doska inštaluje nad rúru, rúra má vstavaný chladiaci ventilátor,
- inštalácia vyhovuje všetkým priestorovým požiadavkám a platným normám a predpisom, vhodný izolačný vypínač, zabezpečujúci úplné odpojenie od sieťového napájania, je začlenený do pevnej elektroinštalácie, namontovaný a umiestnený v súlade s miestnymi pravidlami zapojenia a predpismi.
  Izolačný vypínač musí byť schváleného typu a musí poskytovať 3 mm vzduchovú medzeru medzi kontaktmi vo vypnutom stave u všetkých pólov (alebo všetkých aktívnych [fázových] vodičov, ak miestne pravidlá zapojenia povoľujú túto obmenu požiadaviek),
- izolačný vypínač bude používateľovi po inštalácii varnej dosky ľahko prístupný,
- ak máte pochybnosti čo sa týka inštalácie, obráťte sa na miestne stavebné úrady a preštudujte si predpisy,
- na stenách v okolí varnej dosky použijete povrchy odolné voči teplu, ktoré sa ľahko čistia (napríklad keramické obkladačky).

Po inštalácii varnej dosky sa uistite, že

- napájací kábel nie je prístupný cez dvierka skriniek alebo zásuvky,
- je dostatočné prúdenie čerstvého vzduchu zvonka skriniek ku dnu varnej dosky,
- ak je varná doska nainštalovaná nad zásuvkou alebo skrinkou, pod dnom varnej dosky je nainštalovaná tepelná ochranná bariéra,
- izolačný vypínač je používateľovi ľahko prístupný.

Upozornenie

1. Varnú platňu musí **nainštalovať kvalifikovaný personál alebo technik**. Náš servis poskytuje profesionálov. Nikdy sa nepokúšajte varnú dosku nainštalovať sami.
2. Varná doska sa nesmie inštalovať priamo nad umývačku, chladničku, mrazničku, práčku ani sušičku odevov, pretože vlhkosť môže poškodiť elektroniku varnej dosky.
3. Varná doska sa musí nainštalovať tak, aby sa dalo zaistiť lepšie vyžarovanie tepla a teda **zlepšenie jej spoľahlivosti**.
4. Zadná stena, priľahlé a okolité povrchy musia byť schopné odolať teplote **90 °C**.
5. Aby sa zabránilo prípadnému poškodeniu, musí byť sendvičová vrstva a lepidlo odolné voči teplote **150 °C**.

PRIPOJENIE VARNEJ DOSKY K SIEŤOVÉMU NAPÁJANIU

UPOZORNENIE:
Túto varnú dosku smie pripojiť k sieťovému napájaniu len vhodne kvalifikovaná osoba.

Pred pripojením varnej dosky k sieťovému napájaniu skontrolujte, či:

1. Elektroinštalácia v domácnosti vyhovuje odberu varnej dosky.
2. Napätie zodpovedá hodnote uvedenej na typovom štítku.
3. Prierez napájacieho kábla znesie zaťaženie uvedené na typovom štítku. Na pripojenie varnej dosky k sieťovému napájaniu nepoužívajte adaptéry, redukcie ani rozbočovače, pretože môžu spôsobiť prehrievanie a požiar.

- Napájací kábel sa nesmie dotýkať žiadnych horúcich častí a musí byť umiestnený tak, aby jeho teplota v žiadnom bode nepresiahla 75 °C.
- Skontrolujte s elektrikárom, či elektroinštalácia v domácnosti vyhovuje bez zmien. Akékoľvek zmeny môže vykonať len kvalifikovaný elektrikár.

Napájanie by malo byť pripojené v súlade s príslušnou normou, pomocou adekvátneho ističa.

- Ak je kábel poškodený, alebo má byť nahradený, musí túto prácu vykonať zmluvný servisný technik alebo certifikovaný odborník s predpísanou kvalifikáciou pre túto činnosť podľa miestne platných aktuálnych noriem a predpisov, inak by mohlo dôjsť k úrazu.
- Ak sa zariadenie pripája priamo k sieti, musí sa nainštalovať všepólový istič s minimálnou medzerou medzi kontaktmi 3 mm.
- Kábel sa nesmie ohýbať ani stláčať.
- Spotrebič je vybavený zástrčkou do elektrickej siete.

VIII. TECHNICKÉ INFORMÁCIE

Vyhlásenie o zhode CE

Umiestnením značky na tento výrobok potvrdzujeme zhodu so všetkými príslušnými európskymi požiadavkami na bezpečnosť, ochranu zdravia a životného prostredia, ktoré sú stanovené v právnych predpisoch platných pre tento výrobok.

Varná doska	**ETA279590000**
Varné zóny	2 zóny
Napájacie napätie	220–240 V~, 50–60 Hz
Inštalované elektrické napájanie	3200 W
Veľkosť produktu D × Š × V (mm)	288 x 520 x 55
Inštalačné rozmery A × B (mm)	268 x 490

Hmotnosť a rozmery sú približné. Keďže sa naše výrobky snažíme neustále vylepšovať, môžeme zmeniť špecifikácie a dizajn bez predchádzajúceho upozornenia.

- Technické informácie sa nachádzajú na Typovom štítku vo vnútri spotrebiča (eventuálne na jeho zadnej strane) a na energetickom štítku.
- „Informačný list“ a „Návod na použitie“ nájdete k stiahnutiu na stránkach: **www.eta.sk**.
- Uschovajte užívateľskú príručku a všetky ostatné dokumenty dodané s týmto spotrebičom.
- Názov modelu (číslo produktu) nájdete na Typovom štítku spotrebiča.
- Výrobca si vyhradzuje právo na zmenu technickej špecifikácie výrobku.
- Prípadné ďalšie otázky zasielajte na **info@eta.cz.**

IX. STAROSTLIVOSŤ O ZÁKAZNÍKA A SERVIS

- Vždy používajte originálne náhradné diely.
- Pri kontaktovaní nášho autorizovaného servisu alebo informačnej linky sa uistite, že máte k dispozícii nasledujúce údaje: Názov modelu (číslo produktu) a sériové číslo (SN).
- Tieto informácie môžete nájsť na Typovom štítku (eventuálne na samostatnom štítku v jeho blízkosti).
- Výrobca si vyhradzuje právo zmeny bez predchádzajúceho upozornenia.
- Originálne náhradné diely pre vybrané konkrétne súčasti výrobku sú k dispozícii minimálne 7 alebo 10 rokov (v závislosti na type súčasti) od uvedenia posledného kusu spotrebiča na trh.
- Vyhradzujeme si právo na prípadné zmeny a chyby v návode na použitie.

Údržbu rozsiahlejšieho charakteru alebo údržbu, ktorá vyžaduje zásah do vnútorných častí spotrebiča, musí vykonať iba špecializovaný servis! Nedodržaním pokynov výrobcu zaniká právo na opravu!

Prípadné ďalšie informácie o spotrebiči a servisnej sieti získate na infolinke **+420 545 120 545** alebo na internetovej adrese **www.eta.sk**.

Informácie k reklamácii a oprave výrobkov alebo nákupu náhradných dielov nájdete na stránkach **www.eta.cz/servis-eu.**

279590000

Congratulations on your purchase of a new cooktop. We recommend you to take some time to read this manual / installation manual and fully understand how to properly install and use the appliance. Read all instructions before using the appliance and keep them for future reference.

I. SAFETY INFORMATION

- We recommend you keep the instructions for installation and use for later reference, and before installing the hob, note its serial number in case you need to get help from the after sales service.

WARNING: THe appliance power supply (wiring connection point) must meet all current standards in force in the country where the appliance is installed. The connection of the appliance to the connection point must be carried out by a certified specialist with a prescribed and valid qualification for this activity in accordance with the locally valid current standards and regulations. He is then obliged to issue a confirmation containing all the details and data about the implementation of the connection of the appliance to the electrical network!

WARNING: the appliance and its accessible parts become hot during use. Care should be taken to avoid touching heating elements. Children under 8 years of age must be kept away from the appliance unless they are continuously supervised.

WARNING: use only hob guards designed by the Manufacturer of the cooking appliance or indicated by the Manufacturer of the appliance in the instructions for use as suitable or hob guards incorporated in the appliance. The use of inappropriate guards can cause accidents.

WARNING: do not store items on the cooking surfaces there is a danger of fire.

WARNING: if the surface is cracked, do not touch the glass and switch off the appliance to avoid the possibility of electric shock.

WARNING: unattended cooking on a hob with fat or oil can be dangerous and may result in fire. NEVER try to extinguish a fire with water! Switch off the appliance immediately by interrupting the power supply to the appliance! Either by turning off the circuit breakers (in the absence of a plug-socket connection), or by disconnecting (pulling out) the electrical plug of the appliance from the power source, i.e. the power socket.Then cover flame e.g. with a lid or a fire blanket.

- This appliance can be used by children aged from 8 years and above and people with reduced physical, sensory or mental capabilities or lack of experience and knowledge if they have been given supervision or instruction concerning use of the appliance in a safe way and understand the hazards involved. Children should be supervised to ensure that they do not play with the appliance. Cleaning and user maintenance shall not be made by children without supervision.

CAUTION:
the cooking process must be supervised. A short term cooking process has to be supervised continuously. It is strongly recommended to keep children away from the cooking zones while they are in operation or when they are switched off, so long as the residual heat indicator is on, in order to prevent the risks of serious burns.

- This appliance is not intended to be operated by means of an external timer or separate remote control system.
- If present do not to stare into halogen lamp hob elements. Connect a plug to the supply cable that is able to bear the voltage, current and load indicated on the tag and having the earth contact. The socket must be suitable for the load indicated on the tag and must be having the earth contact connected and in operation. The earth conductor is yellow-green in color. This operation should be carried out by a suitably qualified professional. In case of incompatibility between the socket and the appliance plug, ask a qualified electrician to substitute the socket with another suitable type.
- The plug and the socket must be conformed to the current norms of the installation country.
- Connection to the power source can also be made by placing an omnipolar breaker between the appliance and the power source

that can bear the maximum connected load and that is in line with current legislation.

- The yellow-green earth cable should not be interrupted by the breaker.
- The socket or omnipolar breaker used for the connection should be easily accessible when the appliance is installed.
- The disconnection may be achieved by having the plug accessible or by incorporating a switch in the fixed wiring in accordance with the wiring rules.
- If the supply cord is damaged, it must be replaced by Manufacturer, its service agent or similarly qualified people in order to avoid a hazard.
- The earth conductor (yellow-green) must be longer than 10 mm on the terminal block side. The internal conductors section should be appropriate to the power absorbed by the hob (indicated on the tag).
- The type of power cable must be H07RN-F.
- Do not put metallic objects such as knives, forks, spoons or lids on the hob. They could heat up.
- Aluminum foil and plastic pans must not be placed on heating zones.
- After every use, some cleaning of the hob is necessary to prevent the build-up of dirt and grease.
- If left, this is recooked when the hob is used and burns giving off smoke and unpleasant smells, not to mention the risks of fire propagation.
- Never use a steam or high pressure spray to clean the appliance.
- Do not touch the heat zones during operation or for a while after use.
- Never cook food directly on the glass ceramic hob.
- Always use the appropriate cookware.
- Always place the pan in the center of the unit that you are cooking on.
- Do not place anything on control panel.
- Do not use the hob as a working surface.
- Do not use the surface as a cutting board.
- Do not store heavy items above the hob. If they drop onto the hob, they may cause damage.
- Do not use the hob for storage of any items.
- Do not slide cookware across the hob.
- No additional operation/setting is required in order to operate the appliance at the rated frequencies

II. GENERAL WARNINGS

- **The images** in the instructions are for illustration purposes only, the actual product may vary in detail
- Do not use harsh and abrasive cleaners or sharp metal scrapers for cleaning, as they may scratch the surface, resulting in glass breakage

III. PROTECTION OF THE ENVIRONMENT

This appliance is marked according to European Directive 2012/19/EU on Waste Electrical and Electronic Equipment (WEEE). WEEE contains both polluting substances (which can cause negative consequences for the environment) and basic components which can be reused.It is important to have WEEE subjected to specific treatments, in order to remove and dispose properly all pollutants and recover and recycle all materials. Individuals can play an important role in ensuring that the WEEE does not become an environmental issue; it is essential to follow some basic rules:

- WEEEshall not be threatened as household waste.
- WEEE shall be handled over to the relevant collection points managed by the municipality or by registered companies. In many Countries, for large WEEE, home collection could be present.
- In many Countries, when you buy a new appliance, the old one may be returned to the retailer who has to collect it free of charge on a one-to-one basis, as long as the appliance is of equivalent typology and has the same functions as the supplied one.

IV. PRODUCT DESCRIPTION

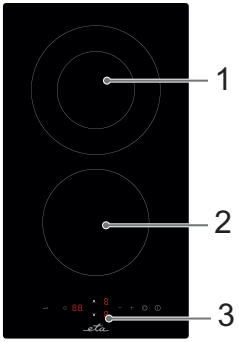

Ceramic hob

1. Dual zone 700/1700 W
2. Zone 1200 W
3. Control panel

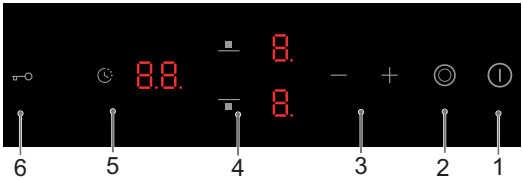

Control panel

1. ON/OFF Control
2. Dual Zone Control
3. Time/Power Setting
4. Cooking Zone Selection Controls
5. Timer
6. Button Lock (Lock)

Before using a new ceramic hob

- Please read this instruction manual carefully before using the hob.
- Remove all protective films from the ceramic hob before use.

Touch Controls

- The controls respond to touch, so you don't need to apply any pressure.
- Use the ball of your finger. not its tip.
- You will hear a beep each time a touch is registered.
- Make sure the controls are always clean, dry and that there is no object covering them. Even a thin film of water may make the controls difficult to operate.

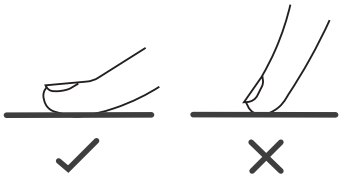

Choosing the right cookware

- Do not use cookware with jagged edges or a curved base.

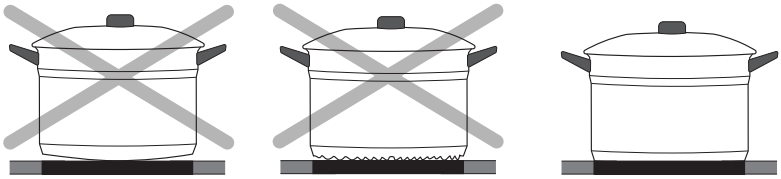

- Make sure that the base of your pan is smooth, sits fiat against the glass, and is the same size as the cooking zone. Use pans whose diameter is as large as the graphic of the zone selected. Using a pot a slightly wider energy will be used at its maximum efficiency. If you use smaller pot efficiency could be less than expected.
- Always centre your pan on the cooking zone and always respect the minimum recommended bottom diameters of the cooking vessels for the individual cooking zones..

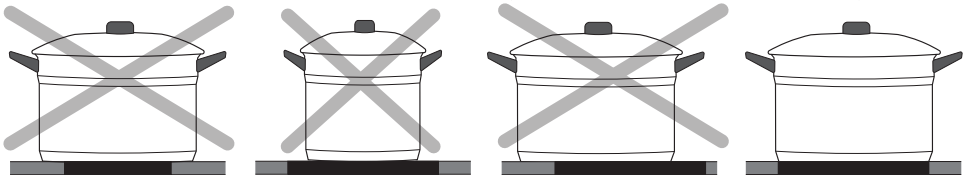

- Always lift pans off the ceramic ho - do not slide , or hey may scratch the glass.

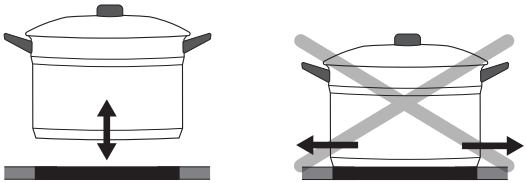

Pot dimensions

- The base of the pot must have a minimum diameter according to the respective cooking zone. To achieve the best efficiency of the hob, place the pot in the center of the cooking zone.

EN

The base diameter of ceramic cookware

Cooking zone	Minimum (mm)	Maximum (mm)
1	120	200
2	120	165

V. USING AN CERAMIC HOB

START COOKING

After power on, the buzzer beeps once, all the indicators light up for 1 second then go out, indicating that the ceramic hob has entered the stat of standby mode.

1. Touch the ON/OFF control. All the indicators show -.
2. Place a suitable pan on the cooking zone that you wish to use.
   Make sure the bottom of the pan and the surface of the cooking zone are clean and dry.
3. Touching the heating zone selection control . and a indicator next to the key will flash.
4. Adjust heat setting by touching the slider control.
   - If you don't choose a heat setting within 1 minute, the ceramic hob will automatically switch o. You will need to start again at step 1.
   - You can modify the heat setting at any time during cooking.
   - You can modify the power level from 0 to 9 by the slide control.

FINISH COOKING

1. Touching the heating zone selection control that you wish to switch off.
2. Turn the cooking zone o by touching the slider to 0.Make sure the displayshows 0.
3. Turn the whole cooktop o by touching the ON/OFF control.

WARNING

"H" will show which cooking zone is hot to touch. It will disappear when the surface has cooled down to a safe temperature. It can also be used as an energy saving function if you want to heat further pans, use the hotplate that is still hot.

LOCKING THE CONTROLS

- You can lock the controls to prevent unintended use (for example children accidentally turning the cooking zones on).
- When the controls are locked, all the controls except the ON/OFF control are disabled.

To lock the controls

Touch the lock control. The timer indicator will show Lo.

To unlock the controls

1. Make sure the ceramic hob is switched on.
2. Touch and hold the lock control for a while.
3. Now you can start using the ceramic hob.

WARNING

When the hob is in the lock mode, all the controls are disable except the ON/OFF , you can always turn the ceramic hob off with the ON/OFF , control in an emergency, but you shall unlock the hob first in the next operation.

USING THE TREBLE ZONE FUNCTION

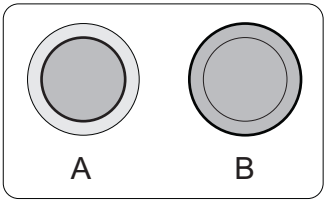

- The function work in nr. **1** cooking zone.
- The dual cooking zone has two cooking areas that you can use a central section and an outer section. You can use the central section (A) independently or both sections (B) at once.

Activate the Treble Zone

- Press the heating zone selection control of the double loop heating zone. (e.g. power level is 6).
- When the power level indicator flash, then press **3** ◎.
- After 5 seconds, the indicator stop flash, the double loop function is activate, and power level shows 6 and = alternately.

Deactivate the Treble zone

Press the heating zone selection control of the double loop heating zone, the power level indicator flash, then press **3** ◎, the double loop function will be cancelled, and power level return to “ 6 .

EN

TIMER CONTROL

You can use the timer in two different ways:

- You can use it as a minute minder. In this case, the timer will not turn any cooking zone off when the set time is up.
- You can set it to turn one or more cooking zones off after the set time is up.

The timer of maximum is 99 min.

Using the Timer as a Minute Minder

If you are not selecting any cooking zone

1. Make sure the cooktop is turned on.
   Note: you can use the minute minder even if you’re not selecting any cooking zone..
2. Touch the timer control ⏲, the timer indicator will show --.
3. Adjust the timer setting by touch the - or + control. The minute minder indicator will start flashing and will show in the timer display 32 .
4. Touching the - and + together, the timer is cancelled, and the -- will show in the minute display.
5. When the time is set, it will begin to count down immediately. The display will show the remaining time and the timer indicator will flash for 5 seconds.
6. Buzzer will beep for 30 seconds and the timer indicator shows - - when the setting time finished.

Hint:

- Touch the - or + control of the timer once to decrease or increase by 1 minute.
- Touch and hold the - or + control of the timer to decrease or increase by 10 minutes.
- If the setting time exceeds 99 minutes, the timer will automatically return to 0 minute.

Setting the timer to turn one cooking zone off

1. Touching the heating zone selection control that you want to set the timer for. 4 .
2. In short time, touch timer control ⏲, the 10 will show in the timer display.
3. Adjust the timer setting by touch the - or + control. The minute minder indicator will start flashing and will show in the timer display 32 .
4. Touching the - and + together, the timer is cancelled, and the -- will show in the minute display.

5. When the time is set, it will begin to count down immediately. The display will show the remaining time and the timer indicator will flash for 5 seconds.

Note: The red dot next to power level indicator will illuminate indicating that zone is selected. 6 . When cooking timer expires, the corresponding cooking zone will be switched off automatically -- . Other cooking zone will keep operating if they are turned on previously.

Setting the timer to turn more zones off

- The steps for setting more zones are similar to the steps of setting one zone.
- When you set the time for several cooking zones simultaneously, decimal dots of the relevant cooking zones are on. The minute display shows the min. timer. The dot of the corresponding zone flashes.The dots for the other timed zones light up.

6 15 (set to 15 minutes)

6 (set to 45 minutes)

Once the countdown timer expires, the corresponding zone will switch off. Then it will show the new min. timer and the dot of corresponding zone will flash.

H 5 minutes is up, the zone has shut down and is hot)

6 30 (the timer has switched to the next zone, 30 minutes remain)

Note: Touch the heating zone selection control, the corresponding timer will be shown in the timer indicator. To cancel the timer, set the time to 00

RECOMMENDED SETTING

Heat setting	Purpose
1-2	delicate warming for small amounts of food; melting chocolate, butter, and foods that burn quickly; gentle simmering; slow warming
3-4	reheating; rapid simmering; cooking rice
5-6	pancakes
7-8	sautéing; cooking pasta
9	stir-frying; searing; bringing soup to the boil; boiling water

PROTECTION

Protection from over-heating

A sensor monitors the temperature in the cooking zanes. When the temperature exceeds a safe level, the cooking zone is automatically switched off.

Spill protection

Spill protection is a safety protection feature. It turns off the hob automatically within 10 seconds if water enters the control panel, with a buzzer beeping for 1 second.

Detection of small or non-magnetic items

When a pan with a diameter of less than 80 mm, or some other small item (e.g. knife, fork, key) or a non-magnetic pan (e.g. aluminium) has been left on the hob, a buzzer sounds for approximately one minute, after which the hob goes automatically on to standby.

Auto shutdown

Another safety feature of the ceramic hob is auto shutdown. This occurs whenever you forget to switch off a cooking zone. The default shutdown times are shown in the table below:

Power level	**1**	**2**	**3**	**4**	**5**	**6**	**7**	**8**	**9**
The heating zone shut down automatically after	8	8	8	4	4	4	2	2	2

When the pan is removed from the cooking zone, it stops heating immediately and switches itself off after the buzzer has sounded for one minute.

CLEANING

What?	How?	Important warning!
Everyday soiling of the glass (fingerprints, smudges, food residue or puddles without sugar on the glass)	1. Turn off the power to the hob. 2. Apply the cleaner to the hob while the glass is still warm (but not hot!) 3. Rinse and wipe dry with a clean cloth or paper towel. 4. Turn on the power to the hob.	• When the power to the hob is switched off, the hot surface indicator does not work and the cooking zones may still be hot! Be extremely careful. • Strong scourers, some nylon scourers, and harsh/abrasive cleaners can scratch the glass. Always read the label to check if the cleaner or scourer is suitable. • Never leave residue on the hob after cleaning: the glass may become discolored.
Overboiling, melted food and hot sugary foods puddles on the glass.	Remove them immediately with a turner, spatula or scraper suitable for the glass of an ceramic hob, but be careful of the hot surfaces of the cooking zones: 1. Turn off the power to the hob at the wall socket. 2. Use a knife or other tool at a 30° angle to scrape away dirt or stains towards the cool part of the hob. 3. Clean up dirt or puddles with a cloth or paper towel. 4. Follow steps 2 through 4 for "Everyday Glass Soiling" above.	• Remove stains left by melted and sweet foods or puddles as soon as possible. If they cool on the glass, it can be difficult to remove them and there is even a risk of permanent damage to the glass surface. • Risk of cuts: the blade of the scraper is razor sharp. Use with extreme caution and always store safely and out of the reach of children.

What?	How?	Important warning!
Puddles on touch controls	1. Turn off the power to the hob. 2. Wipe up spilled liquid. 3. Wipe the touch control surface with a clean damp sponge or cloth. 4. Then dry it with a paper towel. 5. Turn on the power to the hob.	• The hob may beep and shut down and the touch controls may not work if liquid is spilled on them. Before switching the hob back on, check that the surface of the controls is wiped dry.

VI. PROBLEMS SOLVING

Advice and tips before you call the service

Problem	Possible causes	What to do
The ceramic hob cannot be switched on.	No power supplied	Check that the ceramic hob is connected to power and that it is switched on. Check for a power outage in your home or neighborhood. If you have checked everything and the problem persists, contact a qualified technician.
Touch controls are not responding.	Controls are locked	Unlock the controls. See the instructions in the section "Using the ceramic hob".
Touch controls are not responding well.	There may be a thin layer of water on the controls or you may be touching them with your fingertip.	Make sure the touch controls are dry and use the ball of your finger, not the tip, to touch the controls.
The glass is scratched.	Rough dishes. You have used unsuitable abrasive pads or detergents.	Use pots with a flat base. See "Choosing the right cookware". See "Cleaning and maintenance".
Some pots may make popping or clicking noises.	This may be due to the construction of the cookware (layers of different metals vibrate differently).	This is normal and not a malfunction.

Failure display and inspection

The onduction hob is equipped with a self diagnostic funkcion. With this test the technican is able to chceck the funkcion of several components without disassembling or dismounting the hob from the working surface.

Failure code	Problem	Solution
E0	Zero error	Reinsert the connection between the display board and the power board. Replace the power board.
E1	Ceramic plate temperature sensor failure--open circuit.	Check the connection or replace the ceramic plate temperature sensor.
E2	Ceramic plate temperature sensor failure- -short circuit.	
E7	Ceramic plate temperature sensor failure	
C1	High temperature of ceramic plate sensor.	Wait for the temperature of ceramic plate return to normal. Touch “ON/OFF” button to restart unit.
E3	Temperature sensor of the NTC failure --open circuit.	Replace the display board.
E4	Temperature sensor of the NTC failure --short circuit	
EL	Supply voltage is below the rated voltage.	Please inspect whether power supply is normal. Power on after the power supply is normal.
EH	Supply voltage is above the rated voltage.	
EU	Communication error.	Reinsert the connection between the display board and the power board. Replace the power board or the display board.

The above are the judgment and inspection of common failures.
Please do not disassemble the unit by yourself to avoid any dangers and damages to the ceramic hob.

VII. INSTALLATION

CHOOSING A LOCATION FOR INSTALLATION

- Cut a hole in the worktop of the dimension shown in the diafram below.
- A minimum of **50 mm space** should be left around the hole.
- The worktop should be at least **30 mm thick** and made of heat-resistant material. As shown in figure below.

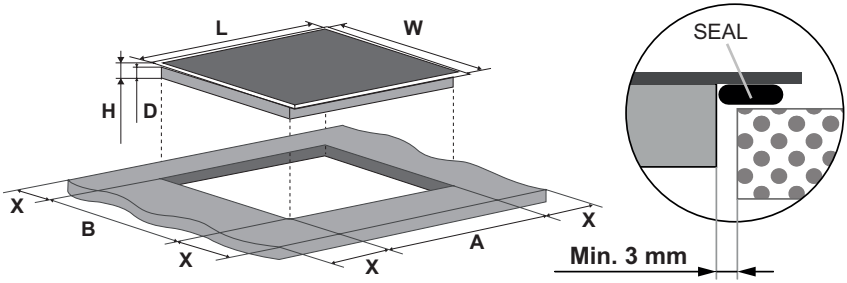

D (mm)	L (mm)	W(mm)	H (mm)	A (mm)	B (mm)	X (mm)
51	288	520	55	268^{+4}	490^{+4}	50 min

- It is essential that the ceramic hob is well ventilated and that the air intake and exit are not blocked. Make sure the hob is correctly installed as shown in figure below.

WARNING:
For safety, the gap between the hob and any cupboard above it should be at **least 760 mm**.

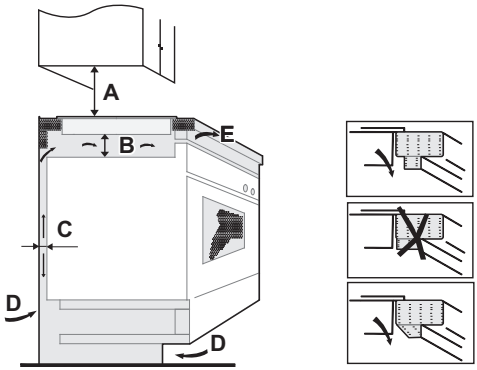

A (mm)	B (mm)	C (mm)	D	E(mm)
760	min 50	min 20	air intake	air exit 5

- Fix the hob to the worktop using the four brackets on the base of the hob. The position of the brackets ca be adjusted according to the thickness of the top.

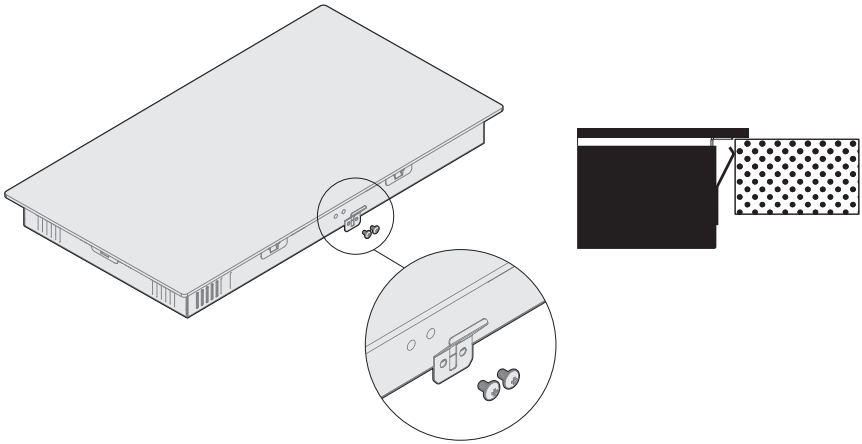

WARNING: Make sure the ceramic cooker hob is well ventilated and that air inlet and outlet are not blocked. In order to avoid accidental touch with the overheating bottom of the hob, or getting unexpectable electric shock during working, it is necessary to put a wooden insert, fixed by screws, at a minimum distance of 50mm from the bottom of the hob. Follow the requirements below..

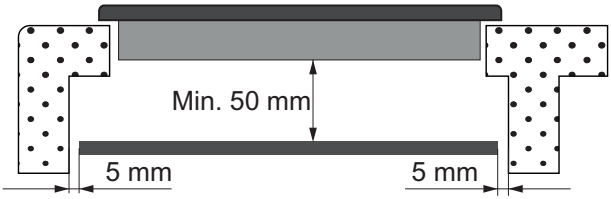

Before installing the hob, check that

- the work surface is level and flat and no structural elements prevent the fulfillment of space requirements,
- the work surface is made of heat-resistant material,
- if the hob is installed above the oven, the oven must have a built-in cooling fan,
- the installation meets all requirements for free space and applicable standards and regulations,
- in the permanent electrical installation, there is a suitable disconnector ensuring complete disconnection from the mains, which is installed in accordance with local laws and regulations for electrical installation.
- the omnipolar circuit braker must be an approved type with a 3 mm air gap between the contacts in all poles (or on all live [phase] conductors if local electrical codes permit this change of requirements),
- the disconnector is easily accessible even after the hob has been installed,
- if in doubt about the installation, you can consult the local building authorities and regulations,
- the surface of the walls surrounding the hob, you should choose heat-resistant and easy-to-clean finishes (for example ceramic tiles).

After installing the hob, check that

- the power cable is not accessible through doors or sockets,
- a sufficient flow of fresh air from the outside of the cabinets to the bottom of the hob is ensured,
- if the hob is installed above a drawer or cabinet, thermal insulation is placed on the bottom of the hob,
- the disconnector is easily accessible even after the hob is installed.

Warnings

1. The ceramic hob must be installed by a properly qualified person. Never try to install the appliance yourself.
2. The ceramic hob must not be installed above refrigerators, freezers, dishwashers or tumble dryers.
3. The ceramic hob should be instaled so that optimum radiation of heat is possible.
4. The back wall, adjacent and surrounding surfaces must be able to withstand a temperature of 90 °C.
5. To prevent possible damage, the sandwich layer and adhesive must be resistant to a temperature of 150 °C.

CONNECTION TO POWER SUPPLY

WARNING:
The hob must be installed by a properly qualified person. Never try to install the appliance yourself

Before connecting the hob to the mains, please check:

1. The domestic electrical installation is suitable for the consumption of energy by the hob.
2. The voltage corresponds to the value indicated on the nameplate.
3. The cross-sections of the power cable can withstand the load indicated on the nameplate. Do not use adapters, reducers or branching devices to connect the hob to the mains, as they may cause overheating and fire.

- The power cable must not come into contact with hot surfaces and must be routed so that the temperature does not exceed 75 °C at any point.
- Consult an electrician to see if the home wiring is suitable without further modifications. Any changes may only be made by a qualified electrician.

The socket should be connected in compliance with the relevant standard to a adequate circuit breaker.

- If the cable is damaged or needs to be replaced, this work must be carried out by a contracted service technician or a certified specialist with prescribed qualifications for this activity in accordance with current local standards and regulations, otherwise an injury could occur.
- If the appliance is being connected directly to the mains supply, an omnipolar circuit breaker must be installed with a minimum gap of 3 mm between the contacts.
- The cable must not be bent or pressed anywhere.
- The appliance is equipped with a mains plug.

VIII. TECHNICAL DATA

Declaration of Conformity CE

By placing the mark on this product, we confirm compliance with all relevant European safety, health and environmental requirements set out in the legal regulations applicable to this product.

Hob	ETA279590000
Cooking zones	2 zones
Voltage	220–240 V~, 50–60 Hz
Installed electrical power	3200 W
Product dimensions L × W × H (mm)	288 x 520 x 55
Dimensions for built-in A × B (mm)	268 x 490

Weight and dimensions are approximate. Due to the continuous development of our products, our technical data and design may change without prior notice.

- Technical information can be found on the type plate inside the appliance (or on its back side) and on the energy label.
- “Information Sheet” and “Directions for Use” can be downloaded at: **www.etasince1943.com.**
- Keep the user manual and all other documentation supplied with this appliance.
- The model name (product number) can be found on the type plate of the appliance.
- We reserve the right to change technical specifications.

EN

IX. CUSTOMER CARE AND SERVICE

- Always use original spare parts.
- When contacting our authorised service or information line, make sure you have the following information available: the model name (product number) and serial number (SN).
- This information can be found on the type plate (or on a separate label near it).
- The manufacturer reserves the right for change without prior notice.
- Original spare parts for particular selected components of the product are available at least 7 or 10 years from the launch of the last piece of the appliance on the market (depending on the type of the component).
- We reserve the right to make changes and correct errors in the user manual.

More extensive maintenance or maintenance requiring intervention in the inner parts of the appliance must be carried out by professional service! Failure to comply with the instructions of the manufacturer will lead to expiration of the right to repair!

For more information regarding service and purchase of spare parts, visit our website **www.etasince1943.com**

The information regarding warranty and product repairs you can find on the website **www.eta.cz/servis-eu**.

279590000

Gratulujemy zakupu nowej płyty kuchennej. Zalecamy poświęcenie czasu na przeczytanie niniejszej instrukcji/przewodnika instalacji i zrozumienie, jak prawidłowo zainstalować i używać urządzenia. Przed instalacją przeczytaj instrukcję instalacji. Przed użyciem urządzenia przeczytaj całą instrukcję i zachowaj ją do wykorzystania w przyszłości lub do przekazania nowemu właścicielowi.

I. WSKAZÓWKI BEZPIECZEŃSTWA

- Zalecamy zachowanie instrukcji instalacji i użytkowania do wykorzystania w przyszłości oraz zanotowanie numeru seryjnego płyty przed instalacją, na wypadek konieczności skorzystania z serwisu posprzedażnego.

UWAGA: Źródło zasilania urządzenia (punkt podłączenia instalacji elektrycznej) musi spełniać wszystkie aktualne normy obowiązujące w kraju, w którym urządzenie jest zainstalowane. Podłączenie urządzenia do punktu przyłączeniowego musi zostać wykonane przez certyfikowanego specjalistę posiadającego wymagane i ważne uprawnienia do tej czynności, zgodnie z obowiązującymi lokalnie normami, przepisami i przepisami. Jest wówczas zobowiązany do wystawienia potwierdzenia zawierającego wszystkie szczegóły i dane dotyczące realizacji podłączenia urządzenia do sieci elektrycznej!!!

OSTRZEŻENIE: Urządzenie i jego dostępne części nagrzewają się podczas użytkowania do wysokiej temperatury. Uważaj, aby nie dotknąć gorących miejsc. Dzieci poniżej 8 roku życia nie mogą znajdować się w zasięgu urządzenia, chyba że znajdują się pod stałym nadzorem.

UWAGA: Należy stosować wyłącznie barierę ochronną płyty kuchennej zaprojektowaną przez producenta urządzenia do gotowania, barierę wskazaną przez producenta urządzenia jako odpowiednią w instrukcji obsługi lub barierę wbudowaną w urządzenie. Stosowanie nieodpowiednich barier ochronnych może być przyczyną wypadków.

OSTRZEŻENIE: nie przechowuj niczego na powierzchni do gotowania. Istnieje ryzyko pożaru.

OSTRZEŻENIE: Gotowanie bez nadzoru na płycie kuchennej z tłuszczem lub olejem może być niebezpieczne i spowodować pożar. Nigdy nie próbuj gasić pożaru wodą; Natychmiast wyłącz urządzenie, odłączając dopływ prądu. zasilanie urządzenia! Albo poprzez wyłączenie bezpieczników (w przypadku braku połączenia wtykowego), albo poprzez odłączenie (wyciągnięcie) wtyczki elektrycznej urządzenia od źródła prądu, czyli gniazdka elektrycznego. Następnie przykryj płomień np. pokrywką lub kocem gaśniczym.

OSTROŻNIE: Nie dotykaj szkła, jeśli jego powierzchnia jest pęknięta. Natychmiast wyłącz urządzenie, odłączając dopływ prądu. zasilanie urządzenia! Albo poprzez wyłączenie bezpieczników (w przypadku braku połączenia wtykowego), albo poprzez odłączenie (wyciągnięcie) wtyczki elektrycznej urządzenia od źródła prądu, czyli gniazdka elektrycznego, aby uniknąć porażenia prądem. Pod powierzchnią szklano-ceramiczną znajdują się części elektryczne pod napięciem!!!

- Urządzenie to może być używane przez dzieci powyżej 8 roku życia oraz osoby o ograniczonych zdolnościach fizycznych, sensorycznych lub umysłowych lub nieposiadające odpowiedniego doświadczenia i wiedzy, jeśli znajdują się pod nadzorem osoby odpowiedzialnej za ich bezpieczeństwo lub zostały poinstruowane w zakresie bezpiecznego użytkowania urządzenia i zrozumieć możliwe zagrożenia. Dzieci należy nadzorować, aby mieć pewność, że nie bawią się urządzeniem. Dzieciom nie wolno czyścić urządzenia ani wykonywać czynności konserwacyjnych bez nadzoru osoby dorosłej.

UWAGA: Gotowanie musi odbywać się pod nadzorem. Krótki proces gotowania musi być stale monitorowany. Zdecydowanie zalecamy, aby dzieci nie zbliżały się do pól grzewczych, gdy są one włączone lub wyłączone, a wskaźnik ciepła resztkowego jest włączony, aby uniknąć ryzyka poważnych oparzeń.

- To urządzenie nie jest przeznaczone do użytku z zewnętrznym timerem lub oddzielnym pilotem.
- W przypadku, gdy wykwalifikowany elektryk zaleci i wykona podłączenie urządzenia do źródła prądu elektrycznego metodą PLUG-OUTLET, wtyczka i gniazdko muszą odpowiadać parametrom wartości obciążenia (V, W, A) wskazanych na etykietę urządzenia.

Zarówno wtyczka, jak i gniazdko muszą być zgodne z obowiązującymi normami kraju instalacji. Musi być wyposażony w podłączony, sprawny i sprawdzony styk uziemiający. Przewód uziemiający ma kolor żółto-zielony. Czynność tę musi wykonać certyfikowany specjalista posiadający wymagane i ważne uprawnienia elektryczne do tej czynności, zgodnie z lokalnie obowiązującymi, aktualnymi normami i przepisami elektrycznymi. Jest wówczas zobowiązany do wystawienia potwierdzenia zawierającego wszystkie dane dotyczące wykonania podłączenia urządzenia do sieci elektrycznej!!!

- Podłączenie do źródła prądu można również wykonać poprzez umieszczenie wielobiegunowego przełącznika/rozłącznika pomiędzy urządzeniem a źródłem prądu, który może wytrzymać maksymalne podłączone obciążenie i jest zgodny z obowiązującymi przepisami.
- Żółto-zielony kabel uziemiający nie może zostać przerwany przez przełącznik.
- Gniazdko lub wielobiegunowy przełącznik/przełącznik użyty do podłączenia musi być łatwo dostępny po zainstalowaniu urządzenia.
- Odłączenie można zapewnić za pomocą dostępnej wtyczki lub poprzez wbudowanie wielobiegunowego przełącznika/rozłącznika w stałe połączenie, zgodnie z zasadami odpowiadającymi obowiązującymi normami instalacji elektrycznej w danym kraju.
- Jeżeli przewód zasilający jest uszkodzony, musi zostać wymieniony przez producenta, jego autoryzowany serwis kontraktowy lub certyfikowanego specjalistę posiadającego wymagane kwalifikacje do tej czynności zgodnie z obowiązującymi lokalnymi normami i przepisami, w przeciwnym razie może dojść do obrażeń lub sytuacji zagrażających życiu.
- Przewód uziemiający (żółto-zielony) musi być dłuższy niż 10 mm z boku listwy zaciskowej. Wewnętrzna część przewodów musi odpowiadać mocy pobieranej przez płytę grzejną (wskazaną na etykiecie).
- Typ kabla zasilającego musi być H07RN-F.
- Nie kładź na płycie żadnych metalowych przedmiotów, takich jak noże, widelce, łyżki czy pokrywki. Mogą nagrzać się do bardzo wysokiej temperatury.
- Na polach grzewczych nie wolno stawiać folii aluminiowej ani pojemników z tworzyw sztucznych.
- Płytę należy czyścić po każdym użyciu, aby zapobiec gromadzeniu się brudu i tłuszczu.
- Jeśli brud i tłuszcz pozostaną na płycie, zostaną ponownie nagrzane

i spalone podczas użytkowania, powodując dym i nieprzyjemny zapach, nie wspominając o ryzyku rozprzestrzeniania się pożaru.
- Do czyszczenia urządzenia nigdy nie używaj pary ani sprayu pod wysokim ciśnieniem.
- Nie dotykaj stref grzewczych podczas pracy i przez jakiś czas po użyciu.
- Zawsze używaj odpowiednich przyborów kuchennych.
- Zawsze umieszczaj pojemnik na środku urządzenia, na którym gotujesz. Nie kładź niczego na panelu sterowania.
- Nie używaj płyty kuchennej jako powierzchni roboczej.
- Nie używaj powierzchni płyty jako deski do krojenia.
- Nie umieszczaj ciężkich przedmiotów nad płytą kuchenną. Jeżeli spadną na deski, mogą spowodować ich uszkodzenie.
- Nie kładź żadnych przedmiotów na płycie kuchennej.
- Nie przesuwaj naczyń na płycie kuchennej, ale przesuń je po podniesieniu.
- Aby urządzenie mogło pracować przy częstotliwościach znamionowych, nie są konieczne żadne dalsze czynności ani ustawienia.

II. UWAGI OGÓLNE

- **Obrazy** w instrukcji służą wyłącznie celom ilustracyjnym, rzeczywisty produkt może różnić się szczegółami
- **Do czyszczenia** nie należy używać ostrych lub ściernych środków czyszczących, ponieważ mogą one porysować powierzchnię, co może skutkować pęknięciem szkła

III. EKOLOGIA

Urządzenie to posiada oznaczenie zgodne z dyrektywą europejską 2012/19/UE w sprawie zużytego sprzętu elektrycznego i elektronicznego (WEEE). WEEE zawierazarówno substancje zanieczyszczające (które mogą powodować negatywne skutki dla środowiska), jak i podstawowe komponenty (które mogą zostać ponownie użyte). Ważne jest poddawanie WEEE specyficznej obróbce, aby usuwać i prawidłowo utylizować wszelkie elementy zanieczyszczające, a także odzyskiwać i poddawać recyklingowi wszelkie możliwe materiały. Ludzie mogą odgrywać ważną rolę w zapewnianiu, że WEEE nie stanie się problemem środowiskowym; ważne jest przestrzeganie pewnych podstawowych zasad:

• WEEE nie powinien być traktowany tak samo jak inne odpady domowe.

• WEEE powinien być przekazywany do właściwych punktów zbiórki odpadów obsługiwanych przez gminę lub zarejestrowane przedsiębiorstwa. W wielu krajach, kiedy kupuje się nowe urządzenie, stare urządzenie można zwrócić sprzedawcy, który odbierze je za darmo na zasadzie „urządzenie za urządzenie”, pod warunkiem, że urządzenie jest odpowiedniego typu i posiada te same funkcje co nowy dostarczony sprzęt.

IV. OPIS PRODUKTU

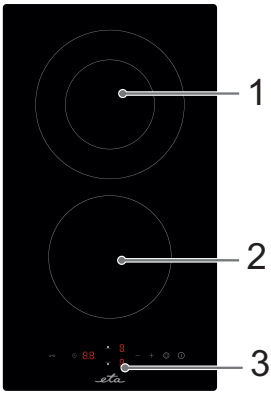

Płyta grzewcza

1. Strefa podwójna 700/1700 W
2. Strefa 1200 W
3. Panel sterowania

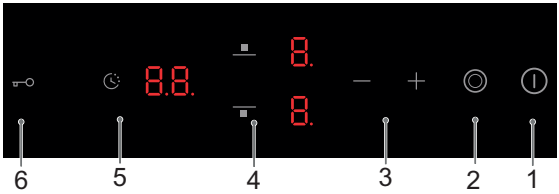

Panel sterowania

1. Przycisk WŁ./WYŁ.
2. Przycisk strefy podwójnej
3. Ustawiania czasu/mocy
4. Zablokowanie przycisków (blokada)
5. Przyciski wyboru strefy grzewczej
6. Timer

PL

Przed użyciem nowej płyty

- Przeczytaj niniejszą instrukcję, zwracając szczególną uwagę na rozdział „Ostrzeżenia dotyczące bezpieczeństwa”.
- Przed użyciem zdejmij wszystkie folie ochronne z płyty.

Korzystanie z dotykowych elementów sterujących

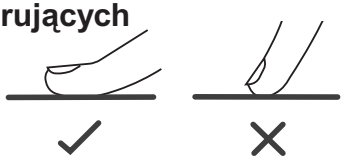

- Elementy sterujące reagują na dotyk, więc nie trzeba ich naciskać.
- Należy używać brzucha palca, a nie jego czubka.
- Gdy tylko dotyk zostanie zarejestrowany, usłyszysz sygnał dźwiękowy.
- Elementy sterujące muszą być zawsze czyste, suche i nie mogą być przykryte żadnym przedmiotem (np. pojemnikiem lub szmatką). Nawet cienka warstwa wody może zakłócić działanie.

Wybór odpowiedniego naczynia

- Należy używać wyłącznie naczyń odpowiednich do stref grzewczych.
- Nie używaj pojemników z postrzępionymi krawędziami lub zakrzywionym dnem.

Upewnij się, że dno naczynia jest gładkie, przylega płasko do szkła i ma taki sam rozmiar jak

pole grzejne. Należy używać pojemników o średnicy dna równej graficznemu odwzorowaniu wybranej strefy gotowania. Użycie nieco szerszego naczynia gwarantuje maksymalną wydajność energetyczną. Jeśli użyjesz mniejszego garnka, gotowanie będzie mniej wydajne niż oczekiwano.

- Należy zawsze umieszczać garnek na środku pola grzewczego i przestrzegać minimalnych zalecanych średnic dna dla każdego pola grzewczego.

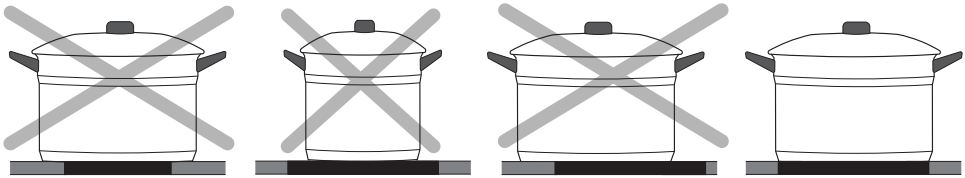

- Zawsze zdejmuj naczynia z płyty, nie przesuwaj ich, ponieważ mogą porysować szkło.

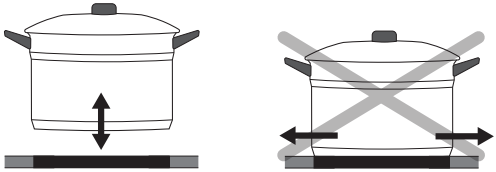

Wymiary naczynia

- Pola grzejne są automatycznie dostosowywane do średnicy naczynia aż do limitu. Dno naczynia musi mieć jednak minimalną średnicę zgodną z daną strefą gotowania. Aby uzyskać najlepszą wydajność płyty, należy umieścić naczynie na środku strefy gotowania.

Średnica dna naczynia

Strefa gotowania	Minimum (mm)	Maksimum (mm)
1	120	200
2	120	165

V. KORZYSTANIE Z PŁYTY

AK ROZPOCZĄĆ GOTOWANIE

Po włączeniu zasilania rozlegnie się pojedynczy sygnał dźwiękowy, wszystkie wskaźniki zaświecą się na 1 sekundę, a następnie zgasną, co oznacza, że płyta ceramiczna znajduje się w trybie czuwania.

1. Dotknij przycisku ZAP/VYP ⏻. Wszystkie wskaźniki wyświetlą symbol –.
2. Umieść odpowiednie naczynie na wybranej strefie grzewczej.
   Upewnij się, że dno naczynia oraz powierzchnia strefy grzewczej są czyste i suche.
3. Dotknij przycisku wyboru strefy grzewczej ⊞. Wskaźnik obok przycisku zacznie migać.
4. Ustaw żądaną moc za pomocą slidera.
   Jeśli w ciągu 1 minuty nie wybierzesz poziomu mocy, płyta ceramiczna wyłączy się automatycznie. Następnie należy rozpocząć procedurę ponownie od kroku 1.
   Poziom mocy można zmieniać w dowolnym momencie podczas gotowania.
   Za pomocą slidera można ustawić poziom mocy w zakresie od 0 do 9.

ZAKOŃCZENIE GOTOWANIA

1. Dotknij przycisku wyboru strefy grzewczej, którą chcesz wyłączyć.
2. Wyłącz strefę grzewczą, ustawiając slider na 0.
   Upewnij się, że wyświetlacz pokazuje 0.
3. Wyłącz całą płytę grzewczą.
   Wyłącz całą płytę grzewczą, dotykając przycisku WŁ./WYŁ. ⏻.

OSTRZEŻENIE

Uwaga na gorące powierzchnie. Symbol „H” oznacza strefę grzewczą, która po użyciu jest gorąca w dotyku. Symbol zniknie, gdy powierzchnia ostygnie do bezpiecznej temperatury. Można go również wykorzystać jako funkcję oszczędzania energii — jeśli chcesz dalej podgrzewać naczynie, użyj strefy oznaczonej symbolem H.

KORZYSTANIE Z FUNKCJI PODWÓJNEJ STREFY GRZEWCZEJ ◎

- Funkcja jest dostępna dla strefy grzewczej 1.
- Podwójna strefa grzewcza posiada dwa obszary grzania – część wewnętrzną i zewnętrzną.
  Można używać tylko części wewnętrznej (A) lub obu części jednocześnie (B).

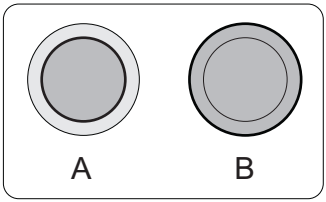

Aktywacja podwójnej strefy grzewczej

- Naciśnij przycisk wyboru podwójnej strefy grzewczej (np. przy ustawionym poziomie mocy 6).
- Gdy wskaźnik poziomu mocy zacznie migać, naciśnij przycisk **3** ◎.
- Po 5 sekundach wskaźnik przestanie migać, funkcja podwójnej strefy zostanie aktywowana, a wskaźnik poziomu mocy będzie naprzemiennie wyświetlał 6 a =.

Dezaktywacja podwójnej strefy grzewczej

Naciśnij przycisk wyboru podwójnej strefy grzewczej. Gdy wskaźnik poziomu mocy zacznie migać, naciśnij przycisk **3** ◎. Funkcja podwójnej strefy zostanie wyłączona, a poziom mocy powróci do poprzedniej wartości 6.

BLOKOWANIE ELEMENTÓW STERUJĄCYCH

- Elementy sterujące można zablokować, aby zapobiec ich niezamierzonemu użyciu (na przykład przypadkowemu włączeniu pól grzejnych przez dzieci).
- Jeśli elementy sterujące są zablokowane, wszystkie elementy sterujące z wyjątkiem przycisku ON/OFF ⏻ są nieaktywne.

Jak zablokować elementy sterujące

Dotknij elementu sterującego, aby zablokować przyciski. Wskaźnik timera pokaże Lo.

Jak odblokować elementy sterujące

1. Upewnij się, że płyta jest włączona.
2. Dotknij i przytrzymaj przez chwilę przycisk blokady sterownika.
3. Możesz teraz rozpocząć korzystanie z płyty.

OSTRZEŻENIE

Gdy płyta znajduje się w trybie blokady, wszystkie elementy sterujące z wyjątkiem przycisku ⏻ są nieaktywne. W sytuacji awaryjnej płytę można zawsze wyłączyć za pomocą przycisku ⏻ sterującego, ale przed ponownym użyciem należy ją najpierw odblokować.

KORZYSTANIE Z TIMERA

Z timera można korzystać na dwa różne sposoby:

- Można go używać jako minutnika kuchennego. W takim przypadku timer nie wyłączy żadnego pola grzejnego po upływie ustawionego czasu.
- Można również ustawić timer tak, aby wyłączał jedną lub więcej stref gotowania po upływie ustawionego czasu.

Czasomierz można ustawić na maksymalnie 99 minut.

Używanie timera jako minutnika kuchennego

Jeśli nie wybierzesz żadnej strefy grzewczej:

1. Upewnij się, że płyta grzewcza jest włączona i nie została wybrana żadna strefa grzewcza. Uwaga: Funkcji minutnika można używać tylko wtedy, gdy aktywna jest co najmniej jedna strefa grzewcza.
2. Dotknij przycisku timera ⏲, Na wyświetlaczu timera pojawi się --.
3. Ustaw czas za pomocą przycisków + i - (np. 32 minuty). Na wyświetlaczu będzie migać wartość 32.
4. Aby anulować timer, dotknij jednocześnie przycisków + i -. Na wyświetlaczu minut pojawi się „--”.
5. Po ustawieniu czasu timer natychmiast rozpocznie odliczanie, a wyświetlacz będzie pokazywał pozostały czas.
6. Po upływie ustawionego czasu płyta będzie emitować sygnał dźwiękowy przez 30 sekund, a wskaźnik timera wyświetli „--”.

Ustawianie timera w celu wyłączenia jednego pola grzejnego

1. Dotknij przycisku wyboru pola grzejnego, dla którego chcesz ustawić timer np. 6 .
2. Następnie dotknij przycisku timera. Na wyświetlaczu timera pojawi się 10.
3. Ustaw czas za pomocą przycisków + i - (np. 15 minut). Na wyświetlaczu timera pojawi się ustawiony czas, a wskaźnik timera zacznie migać.
4. Aby anulować timer, dotknij jednocześnie przycisków + i -. Na wyświetlaczu minut pojawi się --.
5. Po ustawieniu czasu timer natychmiast rozpocznie odliczanie. Wyświetlacz będzie pokazywał pozostały czas, a wskaźnik timera będzie migał przez 5 sekund..

Uwaga: Czerwona kontrolka przy wskaźniku mocy zaświeci się, sygnalizując wybór danej strefy 6. Po upływie ustawionego czasu odpowiednie pole grzejne wyłączy się automatycznie i wyświetli się symbol „H”. Pozostałe pola grzejne, jeśli były wcześniej włączone, będą nadal działać.

Ustawianie timera w celu wyłączenia więcej niż jednego pola grzejnego

- Procedura ustawiania wielu pól grzejnych jest podobna do procedury ustawiania jednego pola.
- Jeśli ustawisz czas dla kilku pól grzejnych jednocześnie, zaświecą się kropki dziesiętne odpowiednich pól. Na wyświetlaczu minut będą widoczne minuty timera. Kropka odpowiadająca aktywnemu polu będzie migać. Kropki pozostałych pól z ustawionym timerem będą świecić światłem ciągłym.

6 15 (ustawione na 15 minut)
6 (ustawione na 45 minut)

Po upływie ustawionego czasu pole grzejne wyłączy się. Następnie pojawi się nowy timer minutowy, a kropka odpowiedniej strefy będzie migać.

H (minęło 15 minut, strefa została wyłączona i jest gorąco)
6 30 (timer przeskoczył do następnej strefy, pozostało 30 minut)

Notatka: Jeśli dotkniesz kontrolera wybranej strefy gotowania, na wskaźniku timera wyświetli się odpowiedni czas. Aby anulować timer, ustaw czas na 00.

ZALECANE USTAWIENIE

Ustawienie mocy	Zastosowanie
1-2	delikatne podgrzewanie małych ilości jedzenia; rozpuszczanie czekolady, masła i potraw, które szybko się przypalają; delikatne duszenie; powolne podgrzewanie
3-4	podgrzewanie; szybkie duszenie; gotowanie ryżu
5-6	naleśniki
7-8	podsmażanie; gotowanie makaronu
9	smażenie w wysokiej temperaturze; opiekanie; doprowadzenie zupy do wrzenia; gotowanie wody

OCHRONA

Ochrona przed przegrzaniem

Czujnik temperatury może monitorować temperaturę wewnątrz płyty. W przypadku wykrycia nadmiernej temperatury płyta automatycznie się zatrzyma.

Ochrona przed rozlaniem

Zabezpieczenie przed rozlaniem to funkcja bezpieczeństwa. Automatycznie wyłącza płytę w ciągu 10 sekund, jeśli woda dostanie się do panelu sterowania, a brzęczyk emituje sygnał dźwiękowy przez 1 s.

Wykrywanie małych przedmiotów

Jeśli na płycie zostanie umieszczony nieodpowiedni pojemnik o średnicy mniejszej niż 60 mm lub pojemnik inne małe przedmioty (np. nóż, widelec, klucz), płyta automatycznie przełączy się w tryb gotowości w ciągu 1 minuty. Wentylator będzie kontynuował chłodzenie płyty przez kolejną 1 minutę.

Ochrona z automatycznym wyłączaniem

Automatyczne wyłączanie działa jako zabezpieczenie płyty. Wyłącza się automatycznie, jeśli użytkownik zapomni ją wyłączyć. Domyślne czasy pracy dla różnych poziomów mocy przedstawiono w poniższej tabeli:

Stopień mocy	**1**	**2**	**3**	**4**	**5**	**6**	**7**	**8**	**9**
Domyślny timer pracy (godziny)	8	8	8	4	4	4	2	2	2

Gdy tylko naczynie zostanie usunięte ze strefy gotowania, ogrzewanie natychmiast się zatrzyma, a płyta wyłączy się po sygnale dźwiękowym trwającym jedną minutę.

CZYSZCZENIE PRODUKTU

Co?	Jak?	Ważna uwaga!
Codzienne zabrudzenia szkła (odciski palców, plamy, resztki jedzenia lub kałuże bez cukru na szkle)	1. Wyłącz zasilanie płyty grzewczej. 2. Nałóż środek czyszczący na płytę grzewczą, gdy szkło jest jeszcze ciepłe (ale nie gorące!). 3. Wypłukać i wytrzeć do sucha czystą ściereczką lub ręcznikiem papierowym. 4. Włącz zasilanie płyty grzewczej.	• Po wyłączeniu zasilania płyty wskaźnik gorącej powierzchni nie działa, a pola grzejne mogą być nadal gorące! Zachowaj szczególną ostrożność. • Grube druciane ściereczki, niektóre nylonowe ściereczki i ostre/ścierne środki czyszczące mogą porysować szkło. Zawsze należy przeczytać etykietę i sprawdzić, czy środek czyszczący lub druciana ściereczka są odpowiednie. • Nigdy nie pozostawiaj resztek środków czyszczących na płycie grzewczej: szkło może ulec odbarwieniu.
Przelanie, roztopione jedzenie i gorące kałuże cukru na szkle	Usuń je natychmiast za pomocą szpatułki, łopatki lub skrobaka odpowiedniego do szkła płyty, ale uważaj na gorące powierzchnie strefy gotowania: 1. Wyłącz zasilanie płyty w gniazdku ściennym. 2. Używając noża lub innego narzędzia pod kątem 30°, zeskrob brud lub plamy w kierunku chłodnej części płyty grzewczej. 3. Wyczyść brud lub kałuże szmatką lub ręcznikiem papierowym. 4. Wykonaj kroki od 2 do 4 dla „Codziennych zabrudzeń szkła” powyżej.	• Jak najszybciej usuwaj plamy pozostawione przez rozpuszczone i słodkie pokarmy lub kałuże. Jeśli zastygną one na szkle, mogą być trudne do usunięcia, a nawet mogą trwale uszkodzić szklaną powierzchnię. • Niebezpieczeństwo skaleczenia: jeśli osłona ochronna zostanie ściągnięta, ostrze skrobaka jest ostre jak brzytwa. Używaj z najwyższą ostrożnością i zawsze przechowuj bezpiecznie i poza zasięgiem dzieci.
Kałuże na dotykowych elementach sterujących	1. Wyłącz zasilanie płyty grzewczej. 2. Wytrzyj wszelkie rozlane płyny. 3. Przetrzyj obszar sterowania dotykowego czystą, wilgotną gąbką lub ściereczką. 4. Następnie osuszyć ręcznikiem papierowym. 5. Włącz zasilanie płyty grzewczej.	• Płyta grzewcza może emitować sygnały dźwiękowe i wyłączać się, a dotykowe elementy sterujące mogą nie działać, jeśli zostanie na nich rozlany płyn. Przed ponownym włączeniem płyty należy sprawdzić, czy powierzchnia elementów sterujących jest czysta..

VI. ROZWIĄZYWANIE PROBLEMÓW

Porady i wskazówki przed wezwaniem serwisu

Problem	Możliwe przyczyny	Co należy zrobić
Nie można włączyć płyty.	Brak zasilania.	Sprawdź, czy płyta jest podłączona do zasilania i czy jest ono włączone. Sprawdź, czy w domu lub w okolicy nie ma przerwy w dostawie prądu. Jeśli wszystko zostało sprawdzone, a problem nadal występuje, skontaktuj się z wykwalifikowanym technikiem.
Dotykowe elementy sterujące nie reagują.	Elementy sterujące są zablokowane.	Odblokuj elementy sterujące. Patrz instrukcje w rozdziale „Korzystanie z płyty”.
Dotykowe elementy sterujące nie reagują prawidłowo.	Na elementach sterujących może znajdować się lekka warstwa wody lub można ich dotykać czubkiem palca.	Upewnij się, że dotykowe elementy sterujące są suche i dotykaj ich brzuchem palca, a nie czubkiem.
Szkło jest porysowane.	Szorstkie naczynia Używałeś nieodpowiednich, ściernych druciaków lub środków czyszczących.	Używaj naczyń z równym i płaskim dnem. Patrz „Wybór odpowiedniego naczynia”. Patrz „Czyszczenie i konserwacja”.
Niektóre naczynia mogą trzeszczeć lub klikać.	Może to być spowodowane konstrukcją naczynia (warstwy różnych metali, które wibrują).	Jest to zjawisko normalne i nie stanowi usterki.

Wyświetlanie i kontrola błędów

Płyta jest wyposażona w funkcję autodiagnostyki. Dzięki temu testowi technik jest w stanie sprawdzić działanie kilku komponentów bez zdejmowania płyty z powierzchni roboczej.

Problem	Możliwe przyczyny	Co zrobić
E0	Błąd zasilania.	Przywróć połączenie między płytą sterującą a płytą zasilającą. Wymień płytę zasilającą.
E1	Usterka czujnika temperatury płyty ceramicznej – przerwany obwód.	Sprawdź połączenie lub wymień czujnik temperatury płyty ceramicznej.
E2	Usterka czujnika temperatury płyty ceramicznej – zwarcie w obwodzie.	
E7	Usterka czujnika temperatury płyty ceramicznej.	

PL

Problem	Możliwe przyczyny	Co zrobić
C1	Wysoka temperatura czujnika płyty ceramicznej.	Poczekaj, aż temperatura płyty wróci do normy. Dotknij przycisku ON/OFF (WŁ./WYŁ.), aby ponownie uruchomić urządzenie.
E3	Usterka czujnika temperatury NTC – przerwany obwód.	Wymień płytę sterującą.
E4	Usterka czujnika temperatury NTC – zwarcie w obwodzie.	
EL	Napięcie zasilania jest niższe niż wartość znamionowa.	Sprawdź, czy napięcie zasilania jest prawidłowe. Włącz urządzenie dopiero po przywróceniu prawidłowego zasilania.
EH	Napięcie zasilania jest wyższe niż wartość znamionowa.	
EU	Błąd komunikacji.	Przywróć połączenie między płytą sterującą a płytą zasilającą. Wymień płytę zasilającą lub płytę sterującą.

Powyższe przypadki stanowią ocenę i sprawdzenie typowych usterek. Nie należy samodzielnie demontować urządzenia, aby uniknąć niebezpieczeństwa i uszkodzenia płyty.

VII. INSTALACJA

WYBÓR MIEJSCA INSTALACJI

- Wyciąć obszar roboczy zgodnie z wymiarami na rysunku.
- W celu instalacji i użytkowania należy pozostawić co **najmniej 50 mm** wolnej przestrzeni wokół otworu.
- Upewnij się, że grubość blatu roboczego wynosi co najmniej 30 mm. Wybierz odporny na ciepło materiał blatu roboczego, aby uniknąć poważnych deformacji spowodowanych promieniowaniem cieplnym z płyty grzejnej. Zgodnie z poniższym rysunkiem.

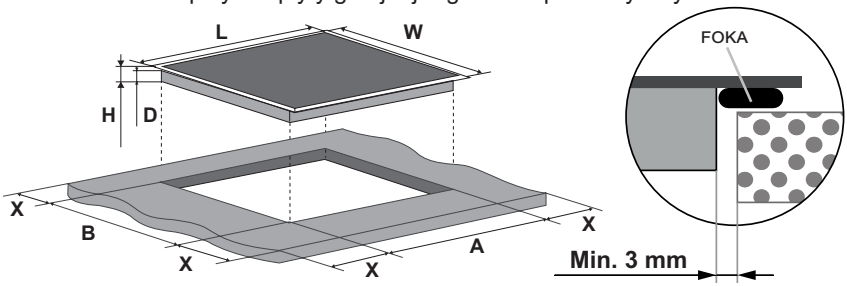

D (mm)	L (mm)	W(mm)	H (mm)	A (mm)	B (mm)	X (mm)
51	288	520	55	268^{+4}	490^{+4}	50 min

- Płyta musi być dobrze wentylowana, a wlot i wylot powietrza nie mogą być zablokowane. Upewnij się, że płyta jest w dobrym stanie. Zgodnie z poniższym rysunkiem.

NOTATKA:
Bezpieczna odległość między płytą grzewczą a szafką nad płytą grzewczą powinna wynosić co najmniej **alespoň 760 mm**.

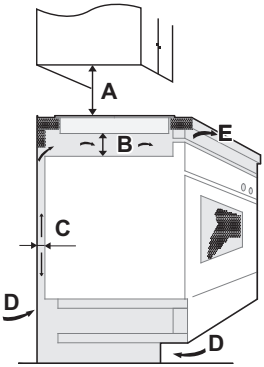

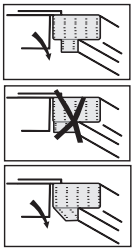

A (mm)	B (mm)	C (mm)	D	E(mm)
760	min 50	min 20	Wlot powietrza	Wylot powietrza (mm) 5

- Przymocuj płytę do blatu za pomocą czterech wsporników znajdujących się na spodzie płyty. Położenie wsporników można regulować w zależności od grubości płyty.

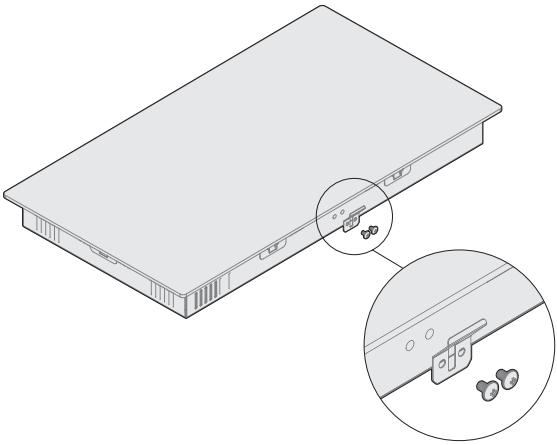

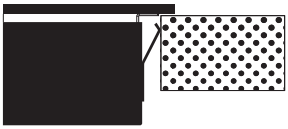

PL

OSTRZEŻENIE: Upewnij się, że płyta grzewcza jest dobrze wentylowana oraz że wlot i wylot powietrza nie są zablokowane. Aby zapobiec przypadkowemu dotknięciu przegrzanego spodu płyty grzewczej lub nieoczekiwanemu porażeniu prądem elektrycznym podczas pracy, konieczne jest umieszczenie drewnianej wkładki przymocowanej śrubami w minimalnej odległości 50 mm od spodu płyty grzewczej. Przestrzegaj poniższych wymagań.

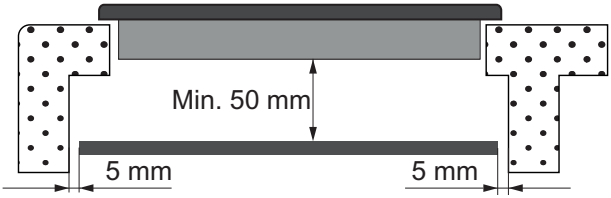

Przed zainstalowaniem płyty należy sprawdzić, czy

- powierzchnia robocza jest równa i płaska oraz czy żadne elementy konstrukcyjne nie uniemożliwiają spełnienia wymagań dotyczących przestrzeni,
- a także czy powierzchnia robocza jest wykonana z materiału odpornego na wysoką temperaturę.
- Jeśli płyta grzewcza jest zainstalowana nad piekarnikiem, piekarnik musi mieć wbudowany wentylator chłodzący.
- Sprawdzić, czy instalacja spełnia wszystkie wymagania dotyczące odstępów oraz obowiązujące normy i przepisy,
- czy w okablowaniu stałym znajduje się odpowiedni odłącznik zapewniający całkowite odłączenie od sieci, zainstalowany zgodnie z lokalnymi przepisami i regulacjami elektrycznymi. Odłącznik powinien być zatwierdzonego typu z 3 mm szczeliną powietrzną między stykami na wszystkich biegunach (lub na wszystkich aktywnych [fazowych] przewodach, jeśli lokalne przepisy dotyczące okablowania zezwalają na taką zmianę wymagań),
- odłącznik powinien być łatwo dostępny po zainstalowaniu płyty grzejnej,
- w przypadku wątpliwości dotyczących instalacji można skonsultować się z lokalnymi władzami budowlanymi i lokalnymi przepisami,
- na powierzchnię ściany otaczającej płytę grzewczą można wybrać odporne na ciepło i łatwe do czyszczenia wykończenia (np. płytki ceramiczne).

Po zainstalowaniu płyty należy sprawdzić, czy

- przewód zasilający nie jest dostępny przez drzwi lub szuflady,
- zapewniony jest wystarczający przepływ świeżego powietrza z zewnątrz szafek do spodu płyty,
- jeśli płyta jest zainstalowana nad szufladą lub szafką, czy na spodzie płyty znajduje się izolacja termiczna,
- czy odłącznik jest łatwo dostępny po zainstalowaniu płyty.

Ostrzeżenie

1. Płyta grzewcza musi zostać zainstalowana przez wykwalifikowaną osobę lub technika. W razie potrzeby możemy zapewnić odpowiednich specjalistów. Nigdy nie należy podejmować prób samodzielnej instalacji.
2. Płyty nie wolno umieszczać bezpośrednio nad zmywarką, lodówką, zamrażarką, pralką lub suszarką, ponieważ wilgoć może uszkodzić elektronikę płyty.
3. Płyta musi być zainstalowana w taki sposób, aby zagwarantować niezawodne promieniowanie cieplne.

4. Ściana i indukowane strefy grzewcze nad powierzchnią stołu muszą wytrzymać ciepło.
5. Aby zapobiec ewentualnym uszkodzeniom, warstwa sandwiczowa i klej muszą być odporne na wysoką temperaturę.

PODŁĄCZANIE PŁYTY DO SIECI ELEKTRYCZNEJ

OSTRZEŻENIE: To urządzenie może być instalowane i podłączane do sieci elektrycznej wyłącznie przez wykwalifikowaną osobę.

Przed podłączeniem płyty do sieci elektrycznej należy sprawdzić:

1. Domowa instalacja elektryczna jest odpowiednia do zużycia energii przez płytę grzejną.
2. Napięcie odpowiada wartości podanej na tabliczce znamionowej.
3. Przekrój przewodu zasilającego może wytrzymać obciążenie wskazane na tabliczce znamionowej. Nie używaj adapterów, reduktorów lub rozgałęziaczy do podłączenia płyty grzewczej do sieci elektrycznej, ponieważ mogą one spowodować przegrzanie i pożar.

- Kabel zasilający nie może stykać się z gorącymi powierzchniami i musi być poprowadzony w taki sposób, aby jego temperatura w żadnym punkcie nie przekraczała 75 °C.
- Skonsultuj się z elektrykiem, aby ustalić, czy okablowanie w domu jest odpowiednie bez dalszych modyfikacji. Wszelkie zmiany powinien wprowadzać wyłącznie wykwalifikowany elektryk.

Zasilanie musi być podłączone zgodnie z odpowiednią normą do odpowiedniego wyłącznika automatycznego.

- Jeśli przewód jest uszkodzony lub wymaga wymiany, prace te muszą zostać wykonane przez zakontraktowanego technika serwisowego lub certyfikowanego specjalistę posiadającego wymagane kwalifikacje do wykonywania tych czynności zgodnie z obowiązującymi lokalnymi normami i przepisami, w przeciwnym razie może dojść do obrażeń ciała.
- Jeśli urządzenie jest podłączone bezpośrednio do sieci elektrycznej, należy zainstalować wielobiegunowy wyłącznik automatyczny z odstępem między stykami wynoszącym co najmniej 3 mm.
- Kabel nie może być nigdzie zgięty ani ściśnięty.
- Urządzenie jest wyposażone we wtyczkę do sieci elektrycznej.

PL

VIII. INFORMACJE TECHNICZNE

Deklaracja zgodności CE

Umieszczając oznaczenie na tym produkcie, potwierdzamy zgodność ze wszystkimi odpowiednimi europejskimi wymogami dotyczącymi bezpieczeństwa, zdrowia i ochrony środowiska określonymi w przepisach mających zastosowanie do tego produktu.

Płyta grzewcza	**ETA279590000**
Strefy gotowania	2 strefy
Napięcie fazowe w sieci	220–240 V~, 50–60 Hz
Zainstalowana moc elektryczna	3200 W
Wymiary produktu dł. × szer. × wys. (mm)	288 x 520 x 55
Wbudowane wymiary A × B (mm)	268 x 490

Waga i wymiary są przybliżone. Ze względu na ciągły rozwój naszych produktów, dane techniczne i konstrukcja mogą ulec zmianie bez wcześniejszego powiadomienia.

- Informacje techniczne znajdują się na Tabliczce fabrycznej wewnątrz urządzenia (ewentualnie na jego tylnej stronie) i na etykiecie energetycznej.
- „Kartę informacyjną“ i „Instrukcję użytkowania“ można znaleźć do pobrania na stronie: **www.eta-polska.pl.**
- Kod QR na etykiecie energetycznej dostarczonej z urządzeniem jest zamieszczony na stronie internetowej
- Informacje dotyczące specyfikacji tego urządzenia w bazie danych UE EPREL.
- Należy zachować etykietę energetyczną wraz z instrukcją użytkowania i wszystkimi pozostałymi dokumentami dostarczonymi z tym urządzeniem.
- TE same informacje w bazie danych EPREL można też znaleźć z pomocą linku: **https://eprel.ec.europa.eu.**
- Nazwa modelu (numer produktu) jest podana na tabliczce fabrycznej urządzenia oraz na etykiecie energetycznej, dostarczonej z urządzeniem.
- Producent zastrzega sobie możliwość dokonania zmian w specyfikacjach, bez wcześniejszego uprzedzenia.

IX. OPIEKA NAD KLIENTEM I SERWIS

- Zawsze należy używać tylko oryginalnych części zamiennych.
- Kontaktują się z naszym autoryzowanym serwisem lub infolinią należy mieć do dyspozycji następujące dane: Nazwa modelu (numer produktu) i numer seryjny (SN).
- Te informacje można znaleźć na tabliczce fabrycznej (ewentualnie na samodzielnej etykiecie w jej pobliżu).
- Producent zastrzega sobie prawo do zmian bez uprzedzenia.
- Oryginalne części zamienne dla wybranych konkretnych części wyrobu są do dyspozycji minimalnie 7 lub 10 lat (w zależności od typu części), od wprowadzenia na rynek ostatniej sztuki urządzenia.

Wymiana elementów, które wymagają ingerencji do części elektrycznej urządzenia może wykonać wyłącznie specjalistyczny serwis! Nie przestrzeganie wskazówek producenta powoduje utratę prawa do napraw!

Informacje dotyczące reklamacji i napraw produktów można znaleźć na stronie www.eta.cz/servis-eu.

279590000

Gratulálunk új főzőlapja megvásárlásához. Javasoljuk, hogy szánjon időt ennek a használati / telepítési útmutatónak az elolvasására, hogy teljes mértékben megértse a készülék megfelelő telepítését és használatát. A telepítés előtt kérjük, olvassa el a telepítési útmutatót. A készülék használata előtt olvassa el az összes utasítást, és őrizze meg az útmutatót későbbi használatra vagy az esetleges új tulajdonos számára.

I. BIZTONSÁGI INFORMÁCIÓK

- Javasoljuk, hogy őrizze meg a telepítési és használati útmutatót későbbi használatra, és a főzőlap telepítése előtt jegyezze fel a készülék sorozatszámát arra az esetre, ha értékesítés utáni szervizre lenne szüksége.

FIGYELMEZTETÉS: A készülék tápellátásának (elektromos csatlakozási pontjának) meg kell felelnie a készülék telepítési országában érvényes összes aktuális szabványnak. A készülék elektromos hálózatra történő csatlakoztatását kizárólag megfelelő képesítéssel rendelkező tanúsított szakember végezheti a helyileg érvényes aktuális szabványok, előírások és rendeletek szerint. A szakember köteles a készülék elektromos hálózatra történő csatlakoztatásáról minden szükséges adattal és azonosítóval ellátott igazolást kiállítani!

FIGYELMEZTETÉS: A készülék és hozzáférhető részei használat közben felforrósodnak. Ügyeljen arra, hogy ne érintse meg a főzőzónákat.

FIGYELMEZTETÉS: Kizárólag a főzőkészülék gyártója által tervezett főzőlapvédőt, vagy a készülék gyártója által a használati útmutatóban megfelelőként megjelölt védőt, illetve a készülékbe beépített védőt használjon. Nem megfelelő védők használata baleseteket okozhat.

FIGYELMEZTETÉS: ne tároljon semmit a főzőfelületen. Tűzveszély áll fenn.

FIGYELMEZTETÉS: A főzőlapon zsírral vagy olajjal felügyelet nélkül történő főzés veszélyes lehet, és tüzet okozhat. Soha ne próbálja meg a tüzet vízzel eloltani; azonnal kapcsolja ki a készüléket a készülék elektromos áramellátásának megszakításával! Vagy a kismegszakítók lekapcsolásával (ha nincs dugó–aljzat kapcsolat), vagy a készülék elektromos csatlakozódugójának kihúzásával az áramforrásból, azaz az elektromos hálózati aljzatból. Ezután fedje le a lángot például fedővel vagy tűzoltó takaróval.

FIGYELMEZTETÉS: Ha a felület megrepedt, ne érintse meg az üveget. Azonnal kapcsolja ki a készüléket a készülék elektromos áramellátásának megszakításával! Vagy a kismegszakítók lekapcsolásával (ha nincs dugó–aljzat kapcsolat), vagy a készülék elektromos csatlakozódugójának kihúzásával az áramforrásból, azaz az elektromos hálózati aljzatból, hogy elkerülje az áramütést. Az üvegkerámia felület alatt feszültség alatt álló elektromos alkatrészek találhatók!!!

- Ezt a készüléket 8 évnél idősebb gyermekek, valamint csökkent fizikai, érzékszervi vagy mentális képességű, illetve megfelelő tapasztalattal és ismeretekkel nem rendelkező személyek akkor használhatják, ha a biztonságukért felelős személy felügyelete alatt állnak, illetve ha oktatást kaptak a készülék biztonságos használatáról, és megértik a lehetséges veszélyeket. A gyermekeket felügyelni kell annak biztosítása érdekében, hogy ne játsszanak a készülékkel. Gyermekek felnőtt felügyelete nélkül nem tisztíthatják a készüléket, és nem végezhetnek karbantartási műveleteket.

FIGYELM:
A főzést felügyelet mellett kell végezni. A rövid ideig tartó főzési folyamatot folyamatosan felügyelni kell. Nyomatékosan javasoljuk, hogy a gyermekek ne közelítsenek a főzőzónákhoz, amikor azok működésben vannak, vagy amikor már ki vannak kapcsolva, de a maradékhő-jelző világít, hogy elkerülhető legyen a súlyos égési sérülések kockázata.

- Ez a készülék nem használható külső időzítővel vagy különálló távirányító rendszerrel.
- Abban az esetben, ha szakképzett villanyszerelő a készülék elektromos hálózathoz történő csatlakoztatását DUGÓ–ALJZAT módon javasolja és valósítja meg, akkor a dugónak és az aljzatnak

paramétereiben meg kell felelnie a készülék adattábláján feltüntetett terhelési értékeknek (V, W, A). A dugónak és az aljzatnak meg kell felelnie a telepítés országában érvényes szabványoknak. Működőképes és ellenőrzött földelőérintkezővel kell rendelkezniük. A földelővezeték sárga-zöld színű. Ezt a tevékenységet kizárólag megfelelő és érvényes villamos képesítéssel rendelkező tanúsított szakember végezheti a helyileg érvényes aktuális villamos szabványok és előírások szerint. A szakember köteles a készülék elektromos hálózatra történő csatlakoztatásáról minden szükséges adattal ellátott igazolást kiállítani!

- Az elektromos hálózathoz történő csatlakoztatás úgy is megvalósítható, hogy a készülék és az energiaforrás közé egy többpólusú kapcsolót/megszakítót helyeznek el, amely képes elviselni a maximális csatlakoztatott terhelést, és megfelel a hatályos jogszabályoknak.
- A sárga-zöld földelővezetéket nem szabad a kapcsolóval/megszakítóval megszakítani.
- A csatlakoztatáshoz használt aljzatnak vagy többpólusú kapcsolónak/megszakítónak a készülék telepítése után könnyen hozzáférhetőnek kell lennie.
- A leválasztást hozzáférhető csatlakozódugóval vagy a fix bekötésbe beépített többpólusú kapcsolóval/megszakítóval kell biztosítani, a telepítés országában érvényes szabványoknak megfelelően.
- Ha a tápkábel megsérül, annak cseréjét a gyártónak, annak szerződéses márkaszervizének vagy megfelelő képesítéssel rendelkező tanúsított szakembernek kell elvégeznie a helyileg érvényes aktuális szabványok és előírások szerint, ellenkező esetben sérülés vagy életveszélyes helyzet alakulhat ki.
- A földelővezetéknek (sárga-zöld) a sorkapocs oldalán legalább 10 mm-rel hosszabbnak kell lennie. A vezetékek belső részeinek meg kell felelniük a főzőlap által felvett teljesítménynek (lásd az adattáblán).
- A tápkábel típusa H07RN-F kell legyen.
- Ne helyezzen fém tárgyakat, például késeket, villákat, kanalakat vagy fedőket a főzőlapra. Ezek nagyon magas hőmérsékletre felhevülhetnek.
- Az alumíniumfóliát és a műanyag edényeket nem szabad a fűtőzónákra helyezni.
- Minden használat után meg kell tisztítani a főzőlapot, hogy megakadályozza a szennyeződések és zsírok felhalmozódását.
- Ha ezek a szennyeződések és zsírok a főzőlapon maradnak, a készülék használatakor ismét felmelegszenek és elégnek,

füstöt és kellemetlen szagokat okozva, nem beszélve a tűz terjedésének kockázatáról.

- A készülék tisztításához soha ne használjon gőzt vagy nagynyomású permetet.
- Működés közben és a használat után egy ideig ne érintse meg a hőzónákat.
- Mindig megfelelő edényt használjon.
- Az edényt mindig annak az egységnek a közepére helyezze, amelyen főz. Ne tegyen semmit a kezelőpanelre.
- Ne használja a főzőlapot munkafelületként.
- Ne használja a főzőlap felületét vágódeszkaként.
- Ne tároljon nehéz tárgyakat a főzőlap felett. Ha azok a főzőlapra esnek, károsíthatják azt.
- Ne helyezzen semmilyen tárgyat a főzőlapra.
- Az edényeket ne csúsztassa a főzőlapon, hanem felemelve helyezze át őket.
- A készülék névleges frekvenciákon történő működtetéséhez nincs szükség további műveletekre vagy beállításokra.

II. ÁLTALÁNOS FIGYELMEZTETÉSEK

- Az útmutatóban szereplő képek kizárólag illusztrációs célokat szolgálnak, a valóságban a termék részleteiben eltérhet.
- A tisztításhoz ne használjon durva és abrazív tisztítószereket, mert megkarcolhatják a felületet, ami az üveg törését eredményezheti.

III. KÖRNYEZETVÉDELEM

Ez a készülék az elektromos és elektronikus berendezések hulladékairól szóló 2012/19/EU európai irányelvnek (WEEE) megfelelő jelöléssel van ellátva.
A WEEE szennyező anyagokat tartalmaz (amelyek negatív hatással lehetnek a környezetre), valamint alapvető alkatrészeket, amelyek újra felhasználhatók.
A WEEE esetében speciális kezelést kell alkalmazni annak érdekében, hogy minden szennyező anyagot megfelelően eltávolítsanak és ártalmatlanítsanak, valamint hogy minden anyagot visszanyerjenek és újrahasznosítsanak.
Az egyének fontos szerepet játszhatnak annak biztosításában, hogy a WEEE ne váljon környezeti teherré. Néhány alapvető szabály betartása elengedhetetlen:
• A WEEE nem kezelhető háztartási hulladékként.
• A WEEE-t az önkormányzat vagy arra felhatalmazott vállalatok által működtetett megfelelő gyűjtőhelyre kell leadni. Számos országban a WEEE háztól történő begyűjtése is elérhető.
Sok országban új készülék vásárlásakor a régi készülék visszaadható a kereskedőnek, aki köteles azt ingyenesen átvenni darabért darabot, amennyiben a készülék azonos típusú és ugyanazzal a funkcióval rendelkezik, mint az újonnan szállított készülék.

IV. A TERMÉK LEÍRÁSA

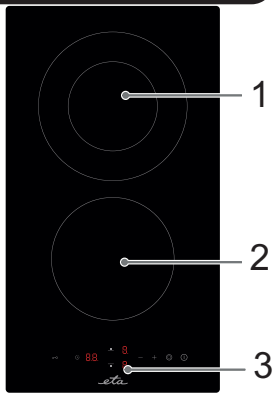

Főzőlap

1. Főzőzóna 700/1700 W
2. Főzőzóna 1200 W
3. Kezelőpanel

Kezelőpanel

1. BE/KI vezérlő
2. Kettős zóna vezérlő
3. Idő/teljesítmény beállítása
4. Főzőzóna-választó vezérlők
5. Időzítő
6. Gombzár

Az új főzőlap használata előtt

- Olvassa el ezt az útmutatót, különös tekintettel a „Biztonsági figyelmeztetések” részre.
- Használat előtt távolítson el minden védőfóliát az főzőlapról.

Az érintésvezérlés használata

- Az érintésvezérlés használata
- A vezérlők érintésre reagálnak, ezért nem szükséges nyomást kifejteni. Az ujja párnás részét használja, ne az ujjhegyét.
- Amint az érintést a készülék érzékeli, sípoló hangot hall.
- A vezérlőknek mindig tisztának, száraznak kell lenniük, és nem takarhatja le őket semmilyen tárgy (pl. edény vagy törlőkendő). Már egy vékony vízréteg is ronthatja a vezérlést.

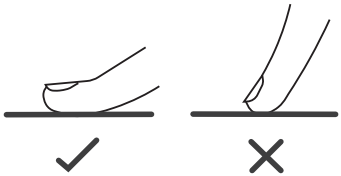

HU

A megfelelő edény kiválasztása

- Ne használjon fogazott szélű vagy ívelt aljú edényeket.

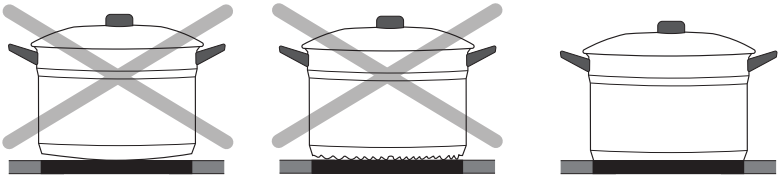

- Győződjön meg arról, hogy az edény alja sima, laposan illeszkedik az üvegre, és ugyanolyan méretű, mint a főzőzóna. Olyan edényeket használjon, amelyek aljának

átmérője megegyezik a kiválasztott főzőzóna grafikus ábrázolásával. Egy kissé szélesebb edény használa

- Az edényt mindig középre helyezze a főzőzónán, és tartsa be az egyes főzőzónákhoz ajánlott minimális edényalj-átmérőket.

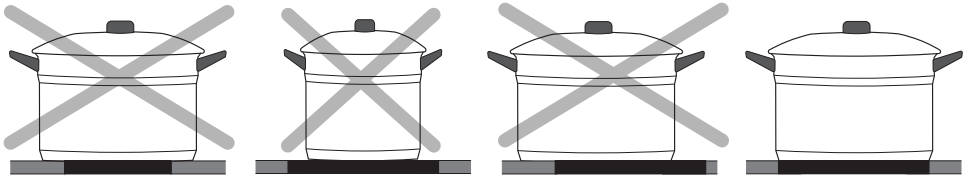

- Az edényeket az főzőlapról mindig emelje fel, ne csúsztassa őket, mert megkarcolhatják az üveget.

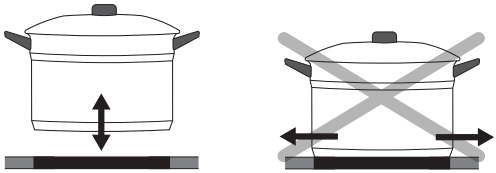

Méretek edényekhez

- Az edény aljának az adott főzőzónának megfelelő minimális átmérővel kell rendelkeznie. A főzőlap lehető legjobb hatékonysága érdekében helyezze az edényt a főzőzóna közepére.

Az edény aljának átmérője

Főzőzóna	Minimum (mm)	Maximum (mm)
1	120	200
2	120	165

V. AZ FŐZŐLAP HASZNÁLATA

HOGYAN KEZDJÜK EL A FŐZÉST

A tápellátás bekapcsolása után egyszer hangjelzés hallható, az összes kijelző 1 másodpercre kigyullad, majd kialszik, ami azt jelenti, hogy az üvegkerámia főzőlap készenléti üzemmódban van.

1. Érintse meg a BE/KI vezérlőt ①. Minden kijelzőn „–” jelenik meg.
2. Helyezzen megfelelő edényt arra a főzőzónára, amelyet használni szeretne. Győződjön meg arról, hogy az edény alja és a főzőzóna felülete tiszta és száraz.
3. Érintse meg a főzőzóna kiválasztó vezérlőjét ⊹. A gomb melletti jelzőfény villogni kezd.
4. Állítsa be a kívánt teljesítményt a slider segítségével. Ha 1 percen belül nem választ teljesítményszintet, az üvegkerámia főzőlap automatikusan kikapcsol. Ezután újra az 1. lépéstől kell kezdenie. A teljesítményszintet főzés közben bármikor módosíthatja. A slider segítségével a teljesítmény 0 és 9 közötti tartományban állítható be.

A FŐZÉS BEFEJEZÉSE

1. Érintse meg annak a főzőzónának a kiválasztó vezérlőjét, amelyet ki szeretne kapcsolni..
2. Kapcsolja ki a főzőzónát a slider 0 értékre állításával.

Győződjön meg arról, hogy a kijelző 0-t mutat.

3. A teljes főzőlap kikapcsolása
   Kapcsolja ki a teljes főzőlapot a BE/KI ⏻ vezérlő megérintésével.

FIGYELMEZTETÉS

Vigyázat, forró felületek. A „H” szimbólum azt a főzőzónát jelöli, amely használat után érintésre forró. A szimbólum eltűnik, amint a felület biztonságos hőmérsékletre hűl. Energiatakarékos funkcióként is használható – ha tovább szeretné melegíteni az edényt, használja a H szimbólummal jelölt zónát.

A KETTŐS FŐZŐZÓNA FUNKCIÓ HASZNÁLATA ◎

- A funkció az 1-es főzőzónához érhető el.
- A kettős főzőzóna két fűtési területtel rendelkezik – egy belső és egy külső résszel. Használhatja csak a belső részt (A) vagy mindkét részt egyszerre (B).

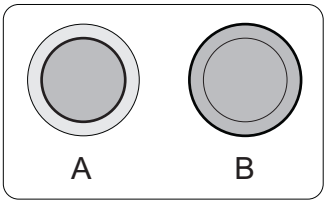

A kettős főzőzóna aktiválása

- Érintse meg a kettős főzőzóna kiválasztó vezérlőjét (például 6-os teljesítményszint beállítása esetén).
- Amikor a teljesítményszint kijelzője villogni kezd, érintse meg a **3** ◎ gombot.
- 5 másodperc elteltével a kijelző abbahagyja a villogást, a kettős zóna funkció aktiválódik, és a teljesítményszint kijelzője felváltva 6 és = jelet mutat

A kettős főzőzóna kikapcsolása

Érintse meg a kettős főzőzóna kiválasztó vezérlőjét. Amikor a teljesítményszint kijelzője villogni kezd, érintse meg a **3** ◎ gombot. A kettős főzőzóna funkció kikapcsol, és a teljesítményszint visszaáll az eredeti értékre 6.

A VEZÉRLŐK ZÁROLÁSA

- A vezérlőket zárolhatja a nem kívánt használat megakadályozása érdekében (például hogy a gyermekek véletlenül bekapcsolják a főzőzónákat).
- Ha a vezérlők zárolva vannak, a BE/KI ⏻ vezérlő kivételével minden vezérlő deaktiválva van.

A vezérlők zárolása

Érintse meg a gombzár vezérlőt. Az időzítő kijelzőjén megjelenik a Lo.

A vezérlők feloldása

1. Győződjön meg arról, hogy az főzőlap be van kapcsolva.
2. Érintse meg a gombzár vezérlőt, és tartsa lenyomva egy ideig.
3. Most már elkezdheti használni az főzőlapot.

FIGYELMEZTETÉS

Amikor a főzőlap zárolási módban van, a BE/KI ⏻ vezérlő kivételével minden vezérlő deaktiválva van. Vészhelyzetben az főzőlapot mindig kikapcsolhatja a ⏻, vezérlővel, de a következő használat előtt először fel kell oldania a zárolást.

HU

AZ IDŐZÍTŐ HASZNÁLATA

Az időzítőt két különböző módon használhatja:

- Konyhai percszámlálóként használható. Ebben az esetben az időzítő a beállított idő letelte után nem kapcsol ki egyetlen főzőzónát sem.
- Beállítható úgy is, hogy a beállított idő letelte után egy vagy több főzőzónát kikapcsoljon. Az időzítő legfeljebb 99 percre állítható be.

Az időzítő használata konyhai percszámlálóként

Ha nem választ ki egyetlen főzőzónát sem:

1. Győződjön meg arról, hogy a főzőlap be van kapcsolva, és nincs kiválasztva egyetlen főzőzóna sem.
   Megjegyzés: A percszámláló csak akkor használható, ha legalább egy főzőzóna aktív.
2. Érintse meg az időzítő vezérlőjét. Az időzítő kijelzőjén „--” jelenik meg.
3. Állítsa be az időt a + és - gombokkal (pl. 32 perc). A kijelzőn a 32 érték villog.
4. A + és - gombok egyidejű megérintésével törölheti az időzítőt. A perckijelzőn „--” jelenik meg.
5. Az idő beállítása után az időzítő azonnal megkezdi a visszaszámlálást, és a kijelző a hátralévő időt mutatja.
6. A beállított idő letelte után a főzőlap 30 másodpercig hangjelzést ad, és az időzítő kijelzőjén „--” jelenik meg.

Tipp:

- Az időzítő − vagy + gombjának egyszeri megérintésével az idő 1 perccel csökkenthető vagy növelhető.
- Az időzítő − vagy + gombjának megérintésével és nyomva tartásával az idő 10 perccel csökkenthető vagy növelhető.
- Ha a beállított idő meghaladja a 99 percet, az időzítő automatikusan visszaáll 0 percre.

Az időzítő beállítása egy főzőzóna kikapcsolására

1. Érintse meg annak a kiválasztott főzőzónának a vezérlőjét, amelyhez az időzítőt be szeretné állítani.
2. Ezután érintse meg az időzítő vezérlőjét. Az időzítő kijelzőjén 10 jelenik meg.
3. Állítsa be az időt a + és − gombokkal (pl. 15 perc). Az időzítő kijelzőjén a beállított idő jelenik meg, és az időzítő jelzőfénye villogni kezd.
4. A + és − gombok egyidejű megérintésével törölheti az időzítőt. A perckijelzőn -- jelenik meg.
5. Az idő beállítása után az időzítő azonnal megkezdi a visszaszámlálást. A kijelző a hátralévő időt mutatja, és az időzítő jelzőfénye 5 másodpercig villog.

Megjegyzés: A teljesítményjelző melletti piros jelzőfény kigyullad, ezzel jelezve az adott zóna kiválasztását. A beállított idő letelte után a megfelelő főzőzóna automatikusan kikapcsol **--**. A többi főzőzóna, ha korábban be volt kapcsolva, tovább működik.

Az időzítő beállítása egynél több főzőzóna kikapcsolására

- Több zóna beállításának menete hasonló az egy zóna beállításának lépéseihez.
- Ha egyszerre több főzőzónához állít be időt, az adott főzőzónák tizedespontjai kigyulladnak. A perckijelzőn az időzítő percei jelennek meg. A megfelelő zóna pontja villog. A többi időzített zóna pontjai világítanak.

15 (beállítva 15 percre)

(beállítva 45 percre)

A beállított idő letelte után a megfelelő főzőzóna kikapcsol. Ezután megjelenik az új perces

időzítő, és a megfelelő zóna pontja villogni fog.

H 4 (15 perc letelt, a zóna kikapcsolt és forró)

6 H 30 (az időzítő átváltott a következő zónára, 30 perc van hátra)

Megjegyzés: Ha megérinti a kiválasztott főzőzóna vezérlőjét, a megfelelő idő megjelenik az időzítő kijelzőjén. Az időzítő törléséhez állítsa az időt 00-ra.

AJÁNLOTT BEÁLLÍTÁSOK

Teljesítményszint	Felhasználás
1-2	Kis mennyiségű étel kíméletes melegítése; csokoládé, vaj és könnyen leégő élelmiszerek olvasztása; kíméletes párolás; lassú melegítés
3-4	Melegítés; gyors párolás; rizsfőzés
5-6	Palacsintasütés
7-8	Pirítás; tésztafőzés
9	Intenzív sütés; húsok sütése; leves felforralása; vízforralás

VÉDELEM

Túlmelegedés elleni védelem

A hőmérséklet-érzékelő képes figyelni az főzőlap belsejében lévő hőmérsékletet. Ha túlzott hőmérsékletet észlel, az főzőlap automatikusan leáll.

Kiömlés elleni védelem

A kiömlés elleni védelem biztonsági védelmi funkció. A főzőlapot 10 másodpercen belül automatikusan kikapcsolja, ha víz jut a kezelőpanelbe, miközben a hangjelző 1 másodpercig sípol.

Kis tárgyak érzékelése

Abban az esetben, ha nem megfelelő méretű vagy mágnest nem vonzó edényt (pl. alumíniumból készültet), illetve más kis tárgyakat (pl. kést, villát, kulcsot) helyez a főzőlapra, a főzőlap 1 perc elteltével automatikusan készenléti üzemmódba kapcsol. A ventilátor további 1 percig hűti az főzőlapot.

Automatikus kikapcsolás elleni védelem

Az automatikus kikapcsolás biztonsági védelmi funkcióként szolgál az főzőlap számára. A főzőlap automatikusan kikapcsol, ha Ön elfelejti kikapcsolni. A különböző teljesítményszintek alapértelmezett működési ideje az alábbi táblázatban található:

Teljesítményszint	**1**	**2**	**3**	**4**	**5**	**6**	**7**	**8**	**9**
Alapértelmezett működési időzítő (óra)	8	8	8	4	4	4	2	2	2

Amint az edényt eltávolítja a főzőzónáról, a melegítés azonnal leáll, és az egy percig tartó hangjelzés után a főzőlap kikapcsol.

A TERMÉK TISZTÍTÁSA

Mi?	Hogyan?	Fontos figyelmeztetés!
Mindennapi szennyeződés az üvegen (ujjlenyomatok, foltok, ételmaradékok vagy nem cukros kifröccsenések az üvegen)	1. Kapcsolja ki a főzőlap tápellátását. 2. Vigyen fel tisztítószert a főzőlapra, amíg az üveg még meleg (de nem forró!) 3. Öblítse le és törölje szárazra tiszta ruhával vagy papírtörlővel. 4. Kapcsolja vissza a főzőlap tápellátását.	• A főzőlap tápellátásának kikapcsolásakor a forró felület visszajelzője nem működik, de a főzőzóna még forró lehet! Legyen rendkívül óvatos. • Az erős dörzsszivacsok, egyes nejlon dörzsszivacsok és az erős tisztítószerek megkarcolhatják az üveget. Mindig olvassa el a címkét annak ellenőrzésére, hogy a tisztítószer vagy a dörzsszivacs megfelelő-e. • Soha ne hagyjon tisztítószer-maradványokat a főzőlapon: az üveg elszíneződhet.
Túlforrás, kifolyt és forró cukros kifröccsenések az üvegen	Azonnal távolítsa el halszelettel, spatulával vagy főzőlap üvegéhez alkalmas kaparóval, de ügyeljen a forró főzőzóna felületére: 1. Kapcsolja ki a főzőlap tápellátását a fali kapcsolónál. 2. Tartsa a pengét vagy eszközt 30°-os szögben, és kaparja a szennyeződést vagy kifröccsenést a főzőlap hideg része felé. 3. Tisztítsa meg a szennyeződést vagy kifröccsenést konyharuhával vagy papírtörlővel. 4. Kövesse a fenti „Mindennapi szennyeződés az üvegen” rész 2–4. lépését.	• Az olvadt és cukros ételek vagy kifröccsenések által hagyott foltokat a lehető leghamarabb távolítsa el. Ha az üvegen kihűlnek, nehezen eltávolíthatóvá válhatnak, és akár tartósan károsíthatják az üveg felületét. • Vágásveszély: ha a biztonsági burkolatot eltávolítják, a kaparó pengéje borotvaéles. Használja rendkívüli óvatossággal, és mindig biztonságosan, gyermekektől elzárva tárolja.
Kifröccsenések az érintésvezérlőkön	1. Kapcsolja ki a főzőlap tápellátását. 2. Törölje fel a kifolyt folyadékot. 3. Tisztítsa meg az érintésvezérlő felületét tiszta nedves szivaccsal vagy ruhával. 4. Ezután törölje szárazra papírtörlővel. 5. Kapcsolja vissza a főzőlap tápellátását.	• A főzőlap sípolhat és kikapcsolhat, valamint az érintésvezérlők nem működhetnek, ha folyadék került rájuk. A főzőlap újbóli bekapcsolása előtt ellenőrizze, hogy a vezérlőfelület szárazra van törölve.

Tanácsok és tippek, mielőtt szervizt hívna

Probléma	Lehetséges okok	Mit kell tenni
Az főzőlap nem kapcsolható be.	Nincs áramellátás.	Ellenőrizze, hogy az főzőlap csatlakozik-e a hálózathoz, és hogy be van-e kapcsolva. Ellenőrizze, hogy nincs-e áramszünet az otthonában. Ha mindent ellenőrzött, és a probléma továbbra is fennáll, forduljon szakképzett technikushoz.
Az érintésvezérlők nem reagálnak.	A vezérlők zárolva vannak.	Oldja fel a vezérlők zárolását. Lásd az „Az főzőlap használata” című részt.
Az érintésvezérlők nehezen reagálnak.	A vezérlőkön vékony vízréteg lehet, vagy az ujjhegyét használja.	Győződjön meg arról, hogy az érintésvezérlők felülete száraz, és az érintéshez az ujja párnás részét használja, ne az ujjhegyét.
Az üveg megkarcolódott.	Érdes aljú edények. Nem megfelelő, súroló hatású dörzsszivacsot vagy tisztítószert használt.	Használjon sima és egyenletes aljú edényeket. Lásd „A megfelelő edény kiválasztása”. Lásd „Tisztítás és karbantartás”.
Egyes edények pattogó vagy kattogó hangot adhatnak ki.	Ezt az edény szerkezete okozhatja (különböző fémrétegek rezgése).	Ez normális jelenség, és nem jelent hibát.

Hibakijelzések és ellenőrzés

Az főzőlap öndiagnosztikai funkcióval van felszerelve. Ennek a tesztnek a segítségével a technikus ellenőrizni tudja több alkatrész működését anélkül, hogy a főzőlapot ki kellene szerelni a munkalapból.

Probléma	Lehetséges okok	Mit kell tenni
E0	Tápellátási hiba.	Állítsa helyre a kapcsolatot a vezérlőpanel és a tápegység panel között. Cserélje ki a tápegység panelt.
E1	Az üvegkerámia lap hőmérséklet-érzékelőjének hibája – szakadt áramkör.	Ellenőrizze a csatlakozást, vagy cserélje ki az üvegkerámia lap hőmérséklet-érzékelőjét.
E2	Az üvegkerámia lap hőmérséklet-érzékelőjének hibája – rövidzárlat az áramkörben.	
E7	Az üvegkerámia lap hőmérséklet-érzékelőjének hibája.	
C1	Az üvegkerámia lap érzékelőjének magas hőmérséklete.	Várja meg, amíg a lap hőmérséklete visszatér a normál értékre. Érintse meg az ON/OFF (BE/KI) gombot a készülék újraindításához.
E3	Az NTC hőmérséklet-érzékelő hibája – szakadt áramkör.	Cserélje ki a vezérlőpanelt.
E4	Az NTC hőmérséklet-érzékelő hibája – rövidzárlat az áramkörben.	
EL	A tápfeszültség alacsonyabb a névleges értéknél.	Ellenőrizze, hogy a tápfeszültség megfelelő-e. A készüléket csak a megfelelő tápellátás helyreállítása után kapcsolja be.
EH	A tápfeszültség alacsonyabb a névleges értéknél.	
EU	Kommunikációs hiba.	Állítsa helyre a kapcsolatot a vezérlőpanel és a tápegység panel között. Cserélje ki a tápegység panelt vagy a vezérlőpanelt.

A fentiek a gyakori hibák kiértékelését és ellenőrzését szolgálják. Kérjük, ne szerelje szét saját maga a készüléket, hogy elkerülje a veszélyt és az főzőlap károsodását.

VII. TELEPÍTÉS

A TELEPÍTÉSI HELY KIVÁLASZTÁSA

- Vágja ki a munkafelületet a rajzon megadott méretek szerint.
- A telepítés és a használat érdekében a nyílás körül legalább 50 mm helyet kell biztosítani.
- Győződjön meg arról, hogy a munkalap vastagsága legalább 30 mm. Válasszon hőálló munkafelület-anyagot, hogy elkerülje a főzőlap hősugárzása által okozott nagyobb deformációt. Az alábbi ábra szerint.

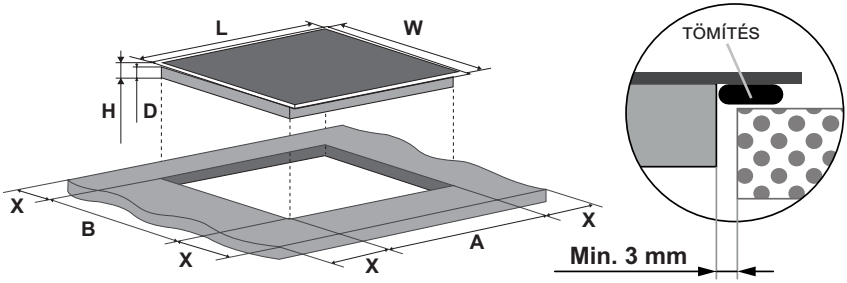

D (mm)	L (mm)	W(mm)	H (mm)	A (mm)	B (mm)	X (mm)
51	288	520	55	268^{+4}	490^{+4}	50 min

- Az főzőlapnak megfelelően szellőznie kell, és a levegő be- és kimeneti nyílásai nem lehetnek elzárva. Győződjön meg arról, hogy az főzőlap megfelelő működési állapotban van. Az alábbi ábra szerint.

MEGJEGYZÉS:
A főzőlap és a főzőlap feletti szekrény közötti biztonsági távolságnak legalább 760 mm-nek kell lennie.

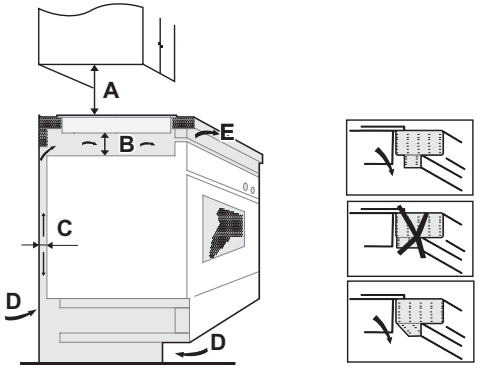

A (mm)	B (mm)	C (mm)	D	E(mm)
760	min 50	min 20	Levegőbemenet	Levegőkimenet 5

HU

- Rögzítse a főzőlapot a munkalaphoz a főzőlap alsó oldalán található négy tartó segítségével. A tartók helyzete a munkalap vastagságának megfelelően állítható.

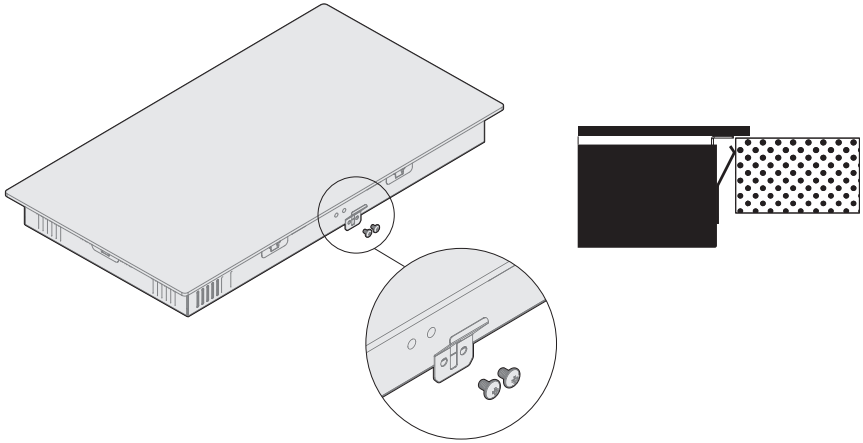

FIGYELMEZTETÉS: Győződjön meg arról, hogy az főzőlap megfelelően szellőzik, és hogy a levegő be- és kimeneti nyílásai nincsenek elzárva. A főzőlap túlmelegedett aljával való véletlen érintkezés vagy a munka közbeni váratlan áramütés elkerülése érdekében a főzőlap aljától legalább 50 mm távolságra csavarokkal rögzített fa betétet kell elhelyezni. Tartsa be az alábbi követelményeket.

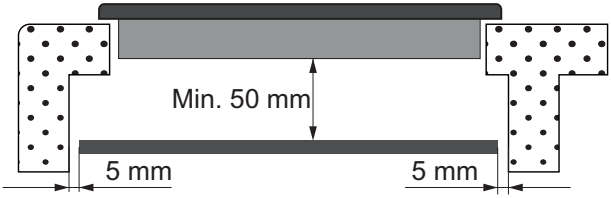

A főzőlap telepítése előtt ellenőrizze, hogy

- a munkafelület vízszintes és sík, és semmilyen szerkezeti elem nem akadályozza a helyigények teljesítését,
- a munkafelület hőálló anyagból készült,
- ha a főzőlap sütő fölé van telepítve, a sütőnek beépített hűtőventilátorral kell rendelkeznie,
- instalace splňuje všechny požadavky na volný prostor a platné normy a předpisy,
- a telepítés megfelel minden szabad térre vonatkozó követelménynek, valamint az érvényes szabványoknak és előírásoknak,
- A leválasztónak jóváhagyott típusúnak kell lennie, minden pólusnál 3 mm-es légréssel az érintkezők között (vagy minden aktív [fázis] vezetőnél abban az esetben, ha a helyi elektromos telepítési előírások lehetővé teszik e követelmény módosítását),
- a leválasztó a főzőlap telepítése után is könnyen hozzáférhető,
- telepítéssel kapcsolatos kétségek esetén konzultálhat a helyi építésügyi hatóságokkal és a helyi jogszabályokkal,
- a főzőlapot körülvevő falak felületéhez hőálló és könnyen tisztítható burkolatokat választhat (például kerámia csempét).

A főzőlap telepítése után ellenőrizze, hogy

- A tápkábel nem hozzáférhető ajtókon vagy fiókokon keresztül.
- Biztosított-e a megfelelő frisslevegő-áramlás a szekrény külső oldaláról a főzőlap alja felé.
- Ha a főzőlap fiók vagy szekrény fölé van telepítve, a főzőlap alján hőszigetelés található.
- A leválasztó a főzőlap telepítése után is könnyen hozzáférhető.

Figyelmeztetés

1. A főzőlap telepítését szakképzett személynek vagy technikusnak kell elvégeznie. Igény esetén megfelelő szakembert tudunk közvetíteni. Soha ne próbálja meg saját maga elvégezni a telepítést.
2. A főzőlapot nem szabad közvetlenül mosogatógép, hűtőszekrény, fagyasztó, mosógép vagy szárítógép fölé helyezni, mert a nedvesség károsíthatja a főzőlap elektronikáját.
3. Az főzőlapot úgy kell telepíteni, hogy biztosított legyen a megfelelő hőleadás.
4. A hátsó falnak, valamint a szomszédos és környező felületeknek ellen kell állniuk a 90 °C hőmérsékletnek.
5. Az esetleges károsodás megelőzése érdekében a rétegragasztásnak és a ragasztónak 150 °C hőmérsékletnek ellenállónak kell lennie.

A FŐZŐLAP ELEKTROMOS CSATLAKOZTATÁSA

FIGYELMEZTETÉS:
Ezt a készüléket kizárólag szakképzett személy telepítheti és csatlakoztathatja az elektromos hálózathoz.

A főzőlap elektromos hálózatra történő csatlakoztatása előtt ellenőrizze:

1. Az otthoni elektromos hálózat alkalmas a főzőlap energiafelvételére.
2. A feszültség megfelel az adattáblán feltüntetett értéknek.
3. A tápkábel keresztmetszete elbírja az adattáblán feltüntetett terhelést. A főzőlap elektromos hálózathoz történő csatlakoztatásához ne használjon adaptereket, átalakítókat vagy elosztókat, mert ezek túlmelegedést és tüzet okozhatnak.

- A tápkábel nem érintkezhet forró felületekkel, és úgy kell vezetni, hogy hőmérséklete egyetlen ponton se legyen magasabb 75 °C-nál.
- Kérje ki villanyszerelő tanácsát, hogy az otthoni elektromos hálózat további módosítások nélkül megfelelő-e. Bármilyen módosítást kizárólag szakképzett villanyszerelő végezhet.

A tápellátást a vonatkozó szabványnak megfelelően megfelelő megszakítóhoz kell csatlakoztatni.

- Ha a kábel sérült, vagy cserére szorul, ezt a munkát szerződéses szerviztechnikusnak vagy az adott tevékenységre előírt képesítéssel rendelkező tanúsított szakembernek kell elvégeznie a helyileg érvényes aktuális szabványok és előírások szerint, különben sérülés történhet.
- Ha a készülék közvetlenül az elektromos hálózatra van csatlakoztatva, többpólusú megszakítót kell felszerelni, amelynek érintkezői között legalább 3 mm távolság van.
- A kábel sehol sem lehet meghajlítva vagy összenyomva.

VIII. MŰSZAKI INFORMÁCIÓK

Megfelelőségi nyilatkozat CE

A CE jelölés elhelyezésével ezen a terméken igazoljuk, hogy a termék megfelel az összes vonatkozó európai követelménynek a biztonság, az egészségvédelem és a környezetvédelem területén, amelyek az erre a termékre vonatkozó hatályos jogszabályokban szerepelnek.

Főzőlap	**ETA279590000**
Főzőzónák	2 zóna
Hálózati feszültség	220–240 V~, 50–60 Hz
Beépített elektromos teljesítmény	3200 W
A termék méretei Mé × Sz × Ma (mm)	288 x 520 x 55
Beépítési méretek A × B (mm)	268 x 490

A tömeg és a méretek hozzávetőlegesek. Termékeink folyamatos fejlesztése miatt műszaki adataink és a kialakítás előzetes értesítés nélkül változhatnak.

- A műszaki információk a készülék belsejében található típustáblán (esetleg a hátoldalán), valamint az energiacímkén találhatók.
- Az „Információs adatlap” és a „Használati útmutató” letölthető a **www.eta.cz** weboldalról.
- A modell nevét (termékszámát) a készülék típustábláján, valamint a készülékhez mellékelt energiacímkén találja.
- A gyártó fenntartja a műszaki specifikáció módosításának jogát.
- További kérdéseit az **info@eta.cz** címre küldje.

IX. SZOLGÁLAT ÉS SZERVIZ

- Mindig kizárólag eredeti pótalkatrészeket és tartozékokat használjon.
- Amikor megkeresi a hivatalos szervizünket vagy információs vonalunkat, győződjön meg arról, hogy a következő információk rendelkezésére állnak: A modell megnevezése (termékszám) és sorozatszáma (SN).
- Ezek az információk megtalálhatók a típustáblán (esetleg a közelében található külön címkén).
- A gyártó fenntartja a jogot, hogy előzetes értesítés nélkül változtasson.
- Eredeti pótalkatrészek a kiválasztott specifikus termékkomponensekhez legalább 7 vagy 10 éve állnak rendelkezésre (az alkatrész típusától függően), a készülék utolsó darabjának forgalomba hozatala óta.
- Fenntartjuk a jogot az esetleges változtatásokra és hibákra a használati útmutatóban.

Azoknak az alkatrészeknek a cseréjét, amelyeknél a készülék elektromos részeibe történő beavatkozás szükséges, csak szakszerviz végezheti!

A garanciával és a termékjavítással kapcsolatos információkat a **www.eta.cz/servis-eu** weboldalon találja.

© DATA 16/06/2026
e.č. MDAETA027.0/2026

Výrobce / Výrobca / Producer /
Gyártó / Producent / Hersteller:
ETA a. s., náměstí Práce 2523, 760 01 Zlín, CZ
info@eta.cz

22
PAP