Horkovzdušná fritéza • NÁVOD K OBSLUZE CZ 3-10

Teplovzdušná fritéza • NÁVOD NA OBSLUHU SK 11-19

Air Fryer • USER MANUAL EN 20-26

Forrólevegős fritőz • HASZNÁLATI ÚTMUTATÓ HU 27-33

Frytkownica beztłuszczowa • INSTRUKCJA OBSŁUGI PL 34-40

Heißluftfritteuse • BEDIENUNGSANLEITUNG DE 41-47

Fritta Ultima

12/9/2025

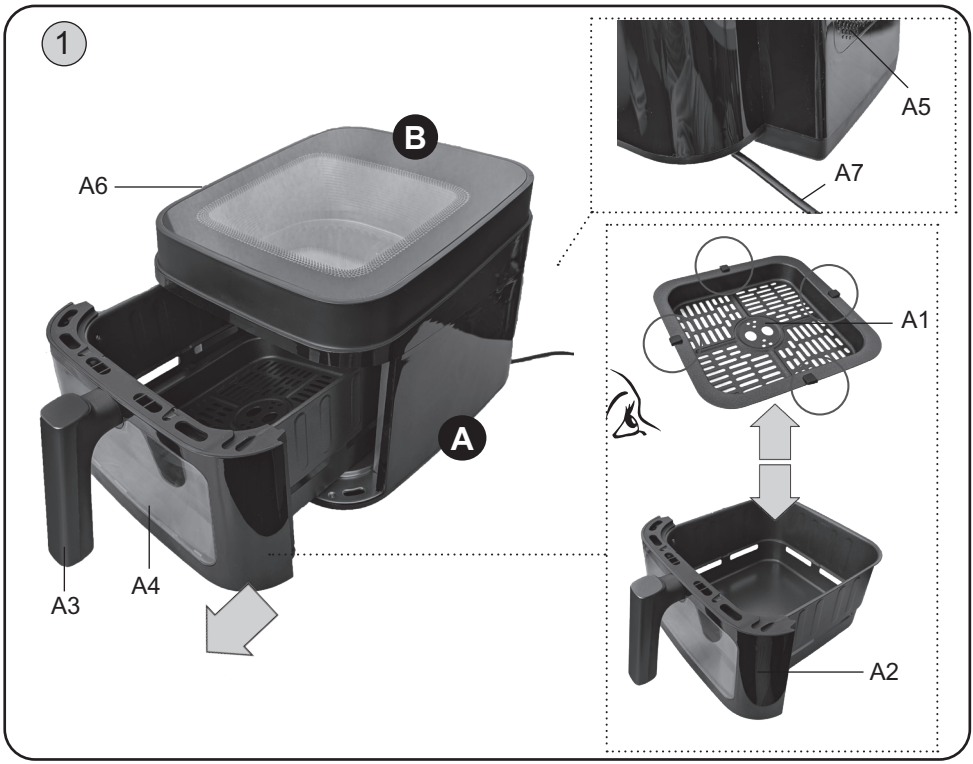

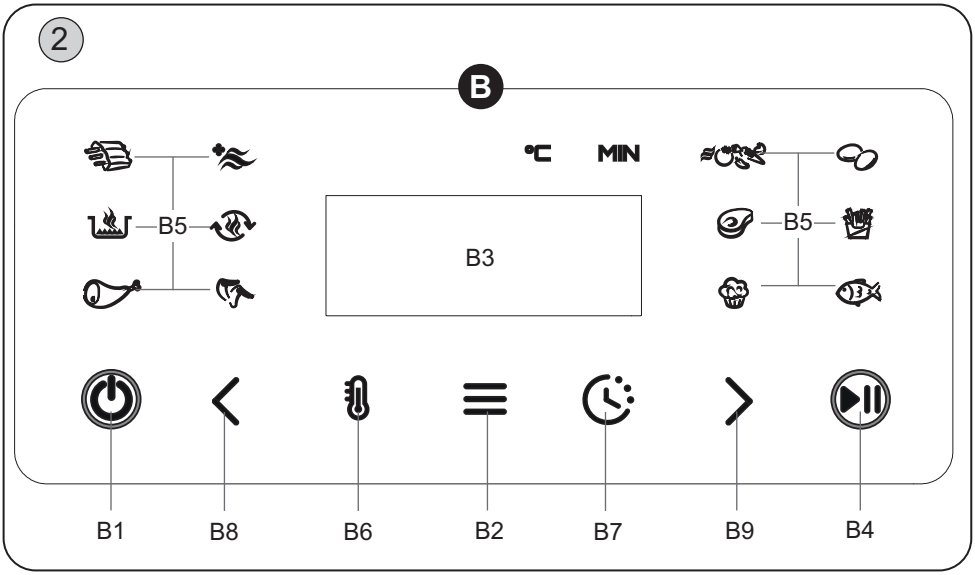

Obrázky jsou pouze ilustrační. Obrázky sú len ilustračné. Product images are for illustrative purposes only. Illusztratív képek. Zdjęcia służą wyłącznie jako ilustracja.
Die aufgeführten Abbildungen dienen nur zur Illustration.

CZ – Horkovzdušná fritéza

eta 7168

Fritta Ultima

NÁVOD K OBSLUZE

Vážený zákazníku, děkujeme Vám za zakoupení našeho produktu. Před uvedením tohoto přístroje do provozu si velmi pozorně přečtěte návod k obsluze a tento návod spolu s pokladním dokladem a podle možností i s obalem a vnitřním obsahem obalu dobře uschovejte.

I. BEZPEČNOSTNÍ UPOZORNĚNÍ ⚠

- Před prvním uvedením do provozu si pozorně přečtěte návod k obsluze, prohlédněte vyobrazení a návod si uschovejte pro pozdější použití.
- Zkontrolujte, zda údaj na typovém štítku odpovídá napětí ve Vaší elektrické zásuvce. Vidlici napájecího přívodu je nutné připojit do správně zapojené a uzemněné zásuvky dle ČSN!
- Tento spotřebič nesmějí používat děti ve věku od 0 do 8 let. Tento spotřebič mohou používat děti ve věku 8 let a starší, pokud jsou trvale pod dozorem. Tento spotřebič mohou používat osoby se sníženými fyzickými, smyslovými nebo mentálními schopnostmi nebo nedostatkem zkušeností a znalostí, pokud jsou pod dozorem nebo byly poučeny o používání spotřebiče bezpečným způsobem a rozumí případným nebezpečím. Čištění a údržbu prováděnou uživatelem nesmějí provádět děti pokud nejsou starší 8 let a pod dozorem. Děti mladší 8 let se musí držet mimo dosah spotřebiče a jeho přívodu.
- Před výměnou příslušenství nebo přístupných části, které se při používání pohybují, před montáží a demontáží, před čištěním nebo údržbou a po skončení práce spotřebič vypněte a odpojte od el. sítě vytažením vidlice napájecího přívodu z el. zásuvky!
- Nikdy spotřebič nepoužívejte, pokud má poškozený napájecí přívod nebo vidlici, pokud nepracuje správně nebo upadl na zem a poškodil se nebo spadl do vody. V takových případech zaneste spotřebič do odborného servisu k prověření jeho bezpečnosti a správné funkce.
- **POZOR**: Spotřebič není určen pro činnost prostřednictvím vnějšího časového spínače, dálkového ovládání nebo jakékoli jiné součásti, která spíná spotřebič automaticky, protože existuje nebezpečí vzniku požáru, pokud by byl spotřebič zakryt nebo nesprávně umístěn v okamžiku uvedení spotřebiče do činnosti.
- **POZOR**: Plášť spotřebiče a její vnitřní součásti jsou při provozu a do jejich vychladnutí horké! K manipulaci používejte ochranné pomůcky (jako např. rukavice). V případě manipulace s vnitřními částmi (např. **nádoba, rošt**) vyčkejte na jejich zchládnutí.
- **VÝSTRAHA**: Povrch topného tělesa podléhá působení zbytkového tepla po použití.
- Vždy odpojte spotřebič od napájení, pokud ho necháváte bez dozoru.

- Vidlici napájecího přívodu nezasunujte do el. zásuvky a nevytahujte z el. zásuvky mokrýma rukama a taháním za napájecí přívod!
- Výrobek je určen pouze pro použití v domácnostech a pro podobné účely (v obchodech, kancelářích a podobných pracovištích, v hotelích, motelech a jiných obytných prostředích, v podnicích zajišťujících nocleh se snídaní)! Není určen pro komerční použití!
- Při prvním zapnutí může dojít ke krátkému a mírnému zakouření, které není závadou a není důvodem k reklamaci spotřebiče.
- Je-li spotřebič v činnosti, zabraňte v kontaktu s ním domácím zvířatům, rostlinám a hmyzu.
- Spotřebič nenechávejte v chodu bez dozoru a kontrolujte ho po celou dobu fritování.
- Fritézu používejte pouze na místech, kde nehrozí její převrhnutí a v dostatečné vzdálenosti od hořlavých předmětů (např. **záclony, závěsy, dřevo** atd.), tepelných zdrojů (např. **kamna, el./plynový sporák** atd.) a vlhkých povrchů (**dřezy, umyvadla** atd.).
- Neumisťujte spotřebič na nestabilní, křehké a hořlavé podklady (např. **skleněné, papírové plastové, dřevěné–lakované desky a různé tkaniny/ubrusy**).
- Neumísťujte horkou nádobu do blízkosti hořlavých látek nebo předmětů (např. na **dřevěný stůl, lakovanou plochu ani jiný druh citlivého povrchu**), který se může teplem poškodit.
- **Fritézu nikdy neponořujte (ani částečně) do vody a nemyjte pod tekoucí vodou!**
- Nedotýkejte se při fritování míst, kde vystupuje pára/horký vzduch, hrozí nebezpečí popálení a opaření. Dejte také pozor na horkou páru vystupující po vysunutí nádoby!
- Před připojením k elektrické zásuvce musí být fritéza správně sestavená. Fritézu také nikdy nezapínejte bez nádoby (roštu). Nepoužívejte držadlo k přenášení spotřebiče.
- Do fritézy nenalévejte žádné tekutiny, ani fritovací olej! Fritování probíhá pomocí cirkulace horkého vzduchu.
- Všechny připravované suroviny se musí nacházet pouze ve fritovací nádobě, zamezte jejich kontaktu s topnou spirálou.
- Během provozu nikdy nezakrývejte vstupní a výstupní ventilační otvory!
- Spotřebič neumísťujte proti stěně nebo jiným spotřebičům. Ponechejte alespoň 10–20 cm volného místa okolo a nad spotřebičem.
- Fritéza by měla být správně čištěna a případné zbytky pokrmu vždy řádně odstraněny. Neudržování vnitřního prostoru v čistotě může vést k poškození povrchu, které by mohlo nepříznivě ovlivnit životnost spotřebiče a mít za následek vznik nebezpečné situace.
- Pokud spozorujete kouř vycházející ze spotřebiče, okamžitě spotřebič odpojte z el. zásuvky, vyvětrejte a po ustálení emisí kouře odstraňte příčinu (jsou-li zdrojem připravované suroviny).
- Spotřebič potřebuje po rozehřátí přibližně 30 min. na ochlazení a bezpečnou manipulaci a čištění.
- Při vysunování nádoby pomocí rukojeti postupujte opatrně a tělo fritézy druhou rukou přidržujte.
- Nepoužívejte kovové kleště, obracečky, nůž nebo jiné ostré kovové kuchyňské náčiní, mohly by poškodit nepřilnavou povrchovou úpravu nádoby a roštu.
- Fritéza (topné těleso) je vybavena tepelnou ochranou proti přehřátí.
- Spotřebič používejte pouze s originálním příslušenstvím od výrobce.
- Spotřebič nikdy nepoužívejte pro žádný jiný účel, než pro který je určen a popsán v tomto návodu!
- Případné texty v cizím jazyce a obrázky uvedené na obalech nebo výrobku, jsou přeloženy a vysvětleny na konci této jazykové mutace.
- Výrobce neodpovídá za škody způsobené nesprávným používáním spotřebiče a příslušenství (např. **znehodnocení potravin, poranění, popálení, opaření, požár**) a není odpovědný za spotřebič v případě nedodržení výše uvedených bezpečnostních upozornění.

NAPÁJECÍ KABEL:

- Jestliže je napájecí přívod spotřebiče poškozen, musí být nahrazen výrobcem, jeho servisním technikem nebo podobně kvalifikovanou osobou, aby se tak zabránilo vzniku nebezpečné situace.
- Vidlici napájecího přívodu nezasunujte do el. zásuvky a nevytahujte z el. zásuvky mokrýma rukama a taháním za napájecí přívod!
- Napájecí přívod nesmí být poškozen ostrými nebo horkými předměty, otevřeným plamenem a nesmí se ponořit do vody ani ohýbat přes ostré hrany. Nikdy jej nepokládejte na horké plochy, ani jej nenechávejte viset přes okraj stolu nebo pracovní desky. Zavaděním, zakopnutím nebo zataháním za přívod např. dětmi může dojít k převržení či stažení spotřebiče a následně k vážnému zranění!
- Pravidelně kontrolujte stav napájecího přívodu spotřebiče.
- V případě potřeby použití prodlužovacího přívodu je nutné, aby nebyl poškozen a vyhovoval platným normám.

II. POPIS SPOTŘEBIČE (obr. 1, 2)

A – tělo fritézy

A1 – odkapní rošt
A2 – fritovací nádoba na suroviny
A3 – držadlo
A4 – průzor
A5 – vstup vzduchu
A6 – výstup vzduchu
A7 – napájecí kabel

B – ovládací panel

B1 – tlačítko Zap. / Vyp.
B2 – tlačítko MODE
B3 – display
B4 – tlačítko Start / Pauza
B5 – ikony nastaveného programu
B6 – nastavení teploty
B7 – nastavení času
B8 – tlačítko snížení teploty/času
B9 – tlačítko zvýšení teploty/času

III. POKYNY K POUŽITÍ

Odstraňte veškerý obalový materiál a vyjměte fritézu s příslušenstvím. Z fritézy odstraňte všechny případné adhezní fólie, samolepky nebo papír. Před prvním použitím umyjte části, které přijdou do styku s potravinami, v horké vodě s přídavkem saponátu, důkladně opláchněte čistou vodou a vytřete do sucha, případně nechte oschnout. Při prvním zapnutí se může objevit krátké a mírné zakouření nebo zápach, tato skutečnost není závadou a není důvodem k reklamaci spotřebiče.

Sestavení jednotlivých dílů

Při sestavení fritézy postupujte podle obr.1. Fritovací nádobu **A2** mírným tahem výjměte z těla fritézy **A**. Vložte odkapní rošt **A1**. Opačným způsobem sestavenou nádobu pak zasuňte zpět do těla fritézy.

Pozor

- Neodstraňujte silikonové vložky z roštu, zabraňují poškození povrchové úpravy nádoby.

Popis - ovládací panel a displej

Ovládací panel má dotykové ovládání. Z tohoto důvodu není nutné vyvíjet na zobrazená tlačítka (symboly) žádný tlak. Během provozu lze na displeji sledovat aktuální čas, teplotu a informaci o "protřepání". Navolený program lze kdykoliv ukončit stisknutím tlačítka **B1**.

Tlačítko	Funkce
	Tlačítko **Zap/Vyp** – stisknutí v pohotovostním režimu fritézu zapne, opětovným stisknutím fritézu vypnete nebo se aktivní program ukončí.
	Tlačítko **MODE** – stisknutím nastavíte jeden z přednastavených 12 programů.
	Tlačítko **Zap/Pause** – stisknutím dojde k aktivaci (tj. zapnutí) nastaveného programu, stisknutí během provozu se daný program přeruší.
	Tlačítko nastavení **teploty** – po stisknutí se zobrazí nad displejem °C a poté lze pomocí šipek **B8** / **B9** nastavit požadovanou hodnotu.
	Tlačítko nastavení **času** – po stisknutí se zobrazí nad displejem **MIN** a poté lze pomocí šipek **B8** / **B9** nastavit požadovanou hodnotu.
	Tlačítka zvýšení / snížení teploty – krátkým stiskem navýší / sníží teplotu o 5 °C, dlouhým stisknutím se navýšení snížení zrychlí.
	Tlačítka zvýšení / snížení času – krátkým stiskem navýší / sníží čas o 1 min., dlouhým stisknutím se navýšení / snížení zrychlí.

Rozsah nastavení teploty 80 – 200 °C a času 1 – 60 min.

Popis zvuková a světelná signalizace:

– Po připojení napájecí přívodu k el. síti (2x zvukový signál).
– Když se stiskne tlačítko (1x zvukový signál).
– Když se zapne nastavený program (1x zvukový signál).
– Když se má pokrm protřepat / promíchat (5x zvukový signál + ((SHAKE)).
– Když skončí nastavený program (5x zvukový signál + (End)).
– Když se zasune nádoba do těla fritézy po přerušení chodu (2x zvukový signál).

Poznámka

- Pokud se na displeji objeví neobvyklé znaky, odpojte spotřebič od el. sítě a následně ho znovu připojte.

Fritování

Umístěte sestavenou fritézu na rovný povrch (např. kuchyňský stůl) ve výšce minimálně 85 cm, mimo dosah dětí. Nádobu na suroviny naplňte požadovanými surovinami (respektujte maximální množství tj. ryska **MAX**) a celou fritézu řádně sestavte. Vidlici napájecího přívodu **A7** připojte k elektrické síti. Dojde ke krátkému rozsvícení všech symbolů. Tyto následně pohasnou a v pohotovostním režimu zůstane svítit symbol tlačítka **B1**. Stisknutím tlačítka **B1** dojde k rozsvícení přednastavené teploty 180 °C na displeji, která se střídavě mění v přednastavený čas 15 minut. Toto nastavení potvrďte stiskem **B4**, nebo nastavte jiné parametry a ty poté potvrďte tlačítkem **B4**.

V průběhu funkce je možné teplotu i čas měnit. Ukončení funkce je doprovázeno zvukovou signalizací (displej zobrazí nápis "**OFF**"). Dojde k vypnutí topného tělesa, ventilátor však ještě kvůli odvětrání několik chvil dobíhá. Poté se spotřebič automaticky přepne do pohotovostního režimu. Po ukončení přípravy pomocí držadla opatrně vysuňte nádobu **A2** se surovinami a nechejte chvíli zchládnout. V závislosti na charakteru připravovaných surovin po vychladnutí vylejte případné tekutiny z nádoby. Před konzumací zkontrolujte dostatečné tepelné zpracování pokrmu. Pokud připravované pokrmy nejsou dostatečně usmažené / upečené, v přípravě pokračujte. Činnost spotřebiče lze kdykoliv zastavit stisknutím tlačítka **B4** nebo **B1**. Po použití spotřebič odpojte od el. sítě.

POZOR

- Vyjmutím fritovací nádoby dojde k přerušení funkce spotřebiče. Po opětovném zasunutí dojde k pokračování nastavené funkce!
- Udržujte vnitřní plochy fritézy čisté a suché, aby nedocházelo k tvorbě nánosů mastnoty a částeček pokrmů.
- Zpracované potraviny v nádobě nikdy nekrájejte!
- Tuk v nádobě nepoužívejte pro další zpracování a po vychladnutí jej odstraňte!

Přednastavené programy (doporučená teplota a čas při různých menu jsou následující):

Ikona	Surovina	Teplota (°C)	Čas (min.)	Protřepat	Další info
	Horký vzduch	200	18	ano	Existují určité rozdíly ve stejných druzích ingrediencí a chuť každého uživatele se může lišit. Tabulka slouží pouze pro referenční účely. Čas a teplotu přípravy můžete upravit podle sebe.
	Pečeně	200	10	ano	
	Ryba	190	10	ano	
	Zapékání	200	10	ano	
	Grilování	195	20	ano	
	Ohřev	175	4	-	
	Steak	200	10	ano	
	Hranolky (zmrazené)	200	20	ano	
	Zelenina	180	10	ano	
	Pečení	160	20	-	
	Vejce	160	18	-	
	Kuřecí křídla	195	22	ano	

Poznámka

- Některé suroviny je vhodné během ohřevu promíchat či protřepat. Zároveň neotáčejte či příliš nenahýbejte při protřepávání nádobu, může obsahovat horkou tekutinu.

Následující tipy zpracování považujte za příklady a za inspiraci. Jejich účelem není poskytnout návod, ale ukázat možnosti různého zpracování potravin. Časy zpracování potravin se pohybují v jednotkách až desítkách minut a mají pouze informativní charakter - vždy záleží na mnoha faktorech, od velikosti surovin, přes připravované množství a způsob umístění, až po jejich kvalitu a výchozí teplotu. Požadovanou teplotu naleznete na etiketě potraviny nebo v tabulce v této příručce.

Potravina	MIN-MAX množství (g)	Čas (min.)	Teplota (°C)	Protřepat v průběhu?	Další info
Brambory a hranolky					
Tenké hranolky	200-400	15-20	200	ano (1-4x)	–
Tlusté hranolky	200-400	16-25	200	ano (1-4x)	–
Grat. brambory	500	18-20	180	ano (1-2x)	–
Maso a drůbež					
Steak	100-500	8-14	180	–	otočte
Vepřové kotlety	100-500	10-14	180	–	otočte
Hamburger	100-500	7-14	180	–	otočte
Klobásky	100-600	13-15	200	–	–
Kuřecí stehno	100-500	18-22	180	–	otočte
Kuřecí prsa	100-500	10-15	180	–	otočte
Ryby	100-500	6-10	190	–	–
Svačinka					
Mražené kuřecí nugetky	100-500	6-10	200	ano	polotovar
Mrazené rybí prsty	100-500	6-10	200	–	polotovar
Sýr	100-500	8-10	180	–	polotovar
Plněná zelenina	100-500	10	160	ano	–
Pečení					
Dort	400	20-25	160	–	použijte formu / nádobu na pečení
Koláč (Quiche)	500	15-30	160	–	
Muffiny	400	15-18	200	–	
Různé sladkosti	500	20	160	–	

Tipy

– Po vložení surovni do nádoby se ujistěte, že zůstal dostatečný prostor pro cirkulaci vzduchu.
– Menší části surovin vyžadují obvykle kratší dobu přípravy. Větší části naopak dobu delší.
– Stejně tak menší množství surovin vyžaduje kratší dobu přípravy a naopak větší množství zpravidla dobu delší.

– Pro co nejlepší výsledek doporučujeme pokrmy z masa a drůbeže, jednou nebo dvakrát během přípravy protřepat/promíchat viz text ((SHAKE)) na displeji, tak aby na horní straně nezasychaly, byly rovnoměrně propečené a křupavé. Můžete obrátit také jídla jako je steak, kuřecí stehno, aby bylo zajištěno rovnoměrné zhnědnutí a propečení. Protřepání/promíchání většinou vyžadují menší jídla, která jsou naskládaná, jako jsou hranolky nebo nugety.
– Některé druhy surovin můžete polét trochou oleje pro jejich křupavější výsledek.
– Nepřipravujte velmi tučné suroviny (např. tučné maso).
– Optimální množství pro přípravu křupavých hranolek by nemělo překročit 400 g.
– V případě potřeby lze do nádoby vložit i formu na pečení dortíků, koláčků apod.
– Fritézu můžete použít také k opětovnému ohřevu hotových surovin.

IV. ÚDRŽBA

Před každou údržbou odpojte spotřebič od elektrické sítě vytažením vidlice napájecího přívodu z el. zásuvky a nechte vychladnout! Vnější plášť utřete vlhkým hadříkem. Po každém použití otřete vnější plochy měkkým vlhkým hadříkem. Nepoužívejte drsné a agresivní čisticí prostředky a kovové nástroje, které by mohly během čistění povrch poškrábat. Nádobu a rošt umyjte v horké vodě s čisticím prostředkem, následně opláchněte čistou vodou a nechte dostatečně oschnout (nepoužívejte myčku nádobí).

V případě potřeby lze na tyto díly použít šetrné odmašťovací prostředky. Vnitřek základny fritézy opatrně vytřete vlhkým hadříkem, nebo neabrazivní čisticí houbičkou. **Tato oblast musí být čištěna velmi důkladně.** V případě potřeby odstraňte zbytky nečistot z krytu topného tělesa čisticím kartáčkem. Výlisky z plastu nikdy nesušte nad zdrojem tepla (např. kamna, el/plynový sporák). Normální je, že v průběhu času se barva povrchu mění.

Tato změna ale žádným způsobem nemění vlastnosti povrchu a není důvodem k reklamaci spotřebiče! Napájecí přívod **A7** otřete hadříkem. Spotřebič skladujte řádně očištěný na suchém, bezprašném místě mimo dosah dětí a nesvéprávných osob.

Údržbu rozsáhlejšího charakteru nebo údržbu, která vyžaduje zásah do vnitřních částí spotřebiče, musí provést odborný servis! Nedodržením pokynů výrobce zaniká právo na opravu! Případné další informace o spotřebiči a servisní síti získáte na infolince +420 545 120 545 nebo na internetové adrese www.eta.cz. Informace k reklamaci a opravě výrobků naleznete na stránkách www.eta.cz/servis-eu.

V. EKOLOGIE

Pokud to rozměry dovolují, jsou na všech částech vytištěny znaky materiálů použitých na výrobu balení, komponentů a příslušenství, jakož i jejich recyklace. Uvedené symboly na výrobku nebo v průvodní dokumentaci znamenají, že použité elektrické nebo elektronické výrobky nesmí být likvidovány společně s komunálním odpadem. Za účelem jejich správné likvidace je odevzdejte na k tomu určených sběrných místech, kde budou přijaty zdarma. Správnou likvidací tohoto produktu pomůžete zachovat cenné přírodní zdroje a napomáháte prevenci potenciálních negativních dopadů na životní prostředí a lidské zdraví, což by mohly být důsledky nesprávné likvidace odpadů.

Další podrobnosti si vyžádejte od místního úřadu nebo nejbližšího sběrného místa. Při nesprávné likvidaci tohoto druhu odpadu mohou být v souladu s národními předpisy uděleny pokuty. Pokud má být spotřebič definitivně vyřazen z provozu, doporučuje se po odpojení napájecího přívodu od el. sítě přívod odříznout, spotřebič tak bude nepoužitelný.

VI. TECHNICKÁ DATA

Napětí (V)	uvedeno na typovém štítku výrobku
Příkon (W)	uveden na typovém štítku výrobku
Hmotnost cca (kg)	6,1
Spotřebič třídy ochrany	I.
Rozměry cca (D x H x V), (mm)	305 x 470 x 280
Příkon v pohotovostním režimu je	< 0,50 W

Změna technické specifikace a obsahu případného příslušenství dle modelu výrobku vyhrazena výrobcem.

UPOZORNĚNÍ A SYMBOLY POUŽITÉ NA SPOTŘEBIČI, OBALECH NEBO V NÁVODU:	
HOUSEHOLD USE ONLY. DO NOT IMMERSE IN WATER OR OTHER LIQUIDS.	
Pouze pro použití v domácnosti. Neponořovat do vody nebo jiných tekutin.	
	TO AVOID DANGER OF SUFFOCATION, KEEP THIS PLASTIC BAG AWAY FROM BABIES AND CHILDREN. DO NOT USE THIS BAG IN CRIBS, BEDS, ARRIAGES OR PLAYPENS. THIS BAG IS NOT A TOY.
	Nebezpečí udušení. Nepoužívejte tento sáček v kolébkách, postýlkách, kočárcích nebo dětských ohrádkách. PE sáček odkládejte mimo dosah dětí. Sáček není na hraní.
	Nesmí být likvidováno společně s komunálním odpadem
	UPOZORNĚNÍ
	Čtěte návod k obsluze
	UPOZORNĚNÍ: HORKÝ POVRCH. Nebezpečí popálení, které může vzniknout dotykem od horkých částí. Buďte opatrní při manipulaci se spotřebičem!

SK – Teplovzdušná fritéza

eta 7168

Fritta Ultima

NÁVOD NA OBSLUHU

Vážený zákazník, ďakujeme Vám za zakúpenie nášho produktu. Pred uvedením tohto prístroja do prevádzky, si veľmi pozorne prečítajte návod na obsluhu a tento návod spolu s dokladom o predaji a podľa možností aj s obalom a vnútorným vybavením obalu dobre uschovajte.

I. BEZPEČNOSTNÉ UPOZORNENIA ⚠

- Pred prvým uvedením do prevádzky si pozorne prečítajte návod na obsluhu, prezrite si obrázky a návod si uschovajte na skoršie použitie.
- Skontrolujte, či údaj na typovom štítku zodpovedá napätiu vo vašej elektrickej zásuvke. Vidlicu treba pripojiť do správne zapojenej a uzemnenej zásuvky podľa STN!
- Vidlicu napájacieho prívodu nezasúvajte do elektrickej zásuvky a nevyťahujte ju z nej mokrými rukami a ťahaním za napájací prívod!
- Tento spotrebič môžu používať deti vo veku 8 rokov a staršie pokiaľ sú pod dozorom alebo boli poučené o používaní tohto spotrebiča bezpečným spôsobom a porozumeli prípadným nebezpečenstvám. Deti si so spotrebičom nesmú hrať.
  Čistenie a údržbu vykonávanú užívateľom nesmú vykonávať deti, ak nejsú starší ako 8 let a pod dozorom. Děti mladšie 8 let sa musia držať mimo dosah spotřebiča a prívodu. Spotrebiče nesmú používať deti vo veku od 0 do 8 rokov.
- Spotrebiče môžu používať osoby so zníženými fyzickými či mentálnymi schopnosťami alebo nedostatkom skúseností a znalostí, ak sú pod dozorom alebo boli poučené o používaní spotrebiča bezpečným spôsobom a rozumejú prípadnému nebezpečenstvu. Deti si so spotrebičom nesmú hrať.
- Nikdy nepoužívajte spotrebič, ak má poškodený napájací prívod alebo vidlicu, ak správne nepracuje, spadol na zem a poškodil sa alebo spadol do vody. V takomto prípade odneste spotrebič do špecializovaného servisu, aby preverili, či je bezpečný a správne funguje.
- Vždy odpojte spotrebič od napájania, ak ho nechávate bez dozoru.
- Pred výmenou príslušenstva alebo prístupných časti, ktoré sa pri používaní pohybujú, pred montážou a demontážou, pred čistením alebo údržbou a po skončení práce spotrebič vypnite a odpojte od el. siete vytiahnutím vidlice napájacieho prívodu z elektrickej zásuvky!
- **POZOR**: Nepoužívajte tento spotrebič v spojení s tepelne citlivým riadiacim zariadením, programátorom, časovačom alebo akýmkoľvek iným zariadením, ktoré zapína spotrebič automaticky, pretože v prípade, že by bol spotrebič zakrytý alebo premiestnený, hrozí nebezpečenstvo požiaru.

- **POZOR**: Plášť spotrebiča a jeho vnútorné súčasti sú pri prevádzke a do ich vychladnutia horúce! K manipulácii používajte ochranné pomôcky (ako napr. rukavice). V prípade manipulácie s vnútornými časťami (napr. nádoba, rošt) počkajte na ich vychladnutie.
- **VÝSTRAHA**: Povrch výhrevného telesa je vystavený pôsobeniu zvyškového tepla po použití.
- Výrobok je určený len pre použitie v domácnostiach a pre podobné účely (v obchodoch, kanceláriách a podobných pracoviskách, v hoteloch, moteloch a iných obytných prostrediach, v podnikoch zaisťujúcich nocľah s raňajkami)! Nie je určený pre komerčné použitie!
- Ak je spotrebič v činnosti, zabráňte v kontakte s ním domácim zvieratám, rastlinám a hmyzu.
- Po skončení práce a pred každou údržbou spotrebič vždy vypnite a odpojte od elektrickej siete vytiahnutím vidlice napájacieho prívodu z elektrickej zásuvky.
- Spotrebič nenechávajte v činnosti bez dozoru a počas celého fritovania ho kontrolujte.
- Fritézu používajte výhradne v pracovnej polohe na miestach, kde nehrozí jej prevrhnutie a v dostatočnej vzdialenosti od horľavých predmetov (napr. záclon, závesov či dreva), tepelných zdrojov (napr. kachlí, sporáka, variča) alebo vlhkých povrchov (ako sú výlevky, umývadlá).
- Pri prvom zapnutí spotrebiča môže dôjsť k prípadnému krátkemu miernemu zadymeniu, čo nie je porucha a nie je to dôvod na reklamáciu spotrebiča.
- Neumisťujte spotřebič na nestabilní, křehké a hořlavé podklady (např. skleněné, papírové plastové, dřevěné–lakované desky a různé tkaniny/ubrusy).
- Neumísťujte horkou nádobu do blízkosti hořlavých látek nebo předmětů.
- Neumísťujte nádobu, je–li je horká, na dřevěný stůl, lakovanou plochu ani jiný druh citlivého povrchu, který se může teplem poškodit.
- Fritézu s výhrevným telesom nikdy neponárajte (ani čiastočne) do vody a neumývajte pod tečúcou vodou!
- Fritéza by mala byť správne čistená a prípadné zvyšky pokrmu odstránené. Nedodržiavanie čistoty vnútorného priestoru v čistote by mohlo viesť k poškodeniu povrchu, ktoré by mohlo nepriaznivo ovplyvniť životnosť spotrebiča a mať za následok vznik nebezpečnej situácie.
- Nedotýkajte sa pri fritovaní miest, kde vystupuje para/horúci vzduch, hrozí nebezpečenstvo popálenia a oparenia. Dajte tiež pozor na horúcu paru vystupujúcu po vysunutí nádoby!
- Pred pripojením k elektrickej zásuvke musí byť fritéza správne zostavená. Fritézu tiež nikdy nezapínajte bez mriežky. Nepoužívajte toto držadlo na prenášanie spotrebiča.
- Do fritézy nenalievajte žiadne tekutiny, ani fritovací olej! Fritovanie prebieha pomocou cirkulácie horúceho vzduchu.
- Všetky pripravované suroviny sa musia nachádzať iba vo fritovacej nádobe, zamedzte ich kontaktu s výhrevnou špirálou.
- Počas prevádzky nikdy nezakrývajte vstupné a výstupné ventilačné otvory.
- Spotrebič neumiestňujte proti stene alebo iným spotrebičom. Ponechajte aspoň 10—20 cm voľného miesta okolo a nad spotrebičom.
- Ak spozorujete dym vychádzajúci zo spotrebiča, okamžite spotrebič odpojte z el. zásuvky, vyvetrajte a po ustálení emisií dymu odstráňte príčinu (ak sú zdrojom pripravované suroviny).
- Spotrebič potrebuje po rozohriatí približne 30 min. na ochladenie a bezpečnú manipuláciu a čistenie.
- Pri vysúvaní nádoby pomocou rukoväte postupujte opatrne a telo fritézy druhou rukou pridržiavajte.
- Nepoužívajte kovové kliešte, obracačky, nôž alebo iné ostré kovové kuchynské náčinie, mohli by poškodiť nepriľnavú povrchovú úpravu nádoby alebo roštu.

- Fritéza má tepelnú poistku proti prehriatiu.
- Spotrebič používajte iba s príslušenstvom určeným pre tento typ. Použitie iného príslušenstva môže predstavovať nebezpečenstvo pre obsluhu (napr. popálenie).
- Spotrebič nikdy nepoužívajte na žiadny iný účel, než na ktorý je určený a opísaný v tomto návode!
- Prípadné texty v cudzom jazyku a obrázky uvedené na obaloch, alebo výrobku, sú preložené a vysvetlené na konci tejto jazykovej mutácie.
- Výrobca nezodpovedá za škody spôsobené nesprávnym používaním spotrebiča a príslušenstva (napr. za znehodnotenie potravín, poranenia, popáleniny, obareniny, požiar) v prípade nedodržania vyššie uvedených bezpečnostných upozornení.

NAPÁJACÍ KÁBEL:

- Ak je napájací prívod tohto spotrebiča poškodený, musí byť prívod nahradený výrobcom, jeho servisným technikom alebo podobne kvalifikovanou osobou, aby sa tak zabránilo vzniku nebezpečnej situácie.
- Napájací prívod nesmie byť poškodený ostrými alebo horúcimi predmetmi, otvoreným plameňom, nesmie byť ponáraný do vody ani sa ohýbať cez ostré hrany. Nedávajte spotrebič na horúce plochy a nenechávajte visieť napájací prívod cez hranu stolu alebo linky, kde ho môžu stiahnuť deti, prípadne urobte také bezpečnostné opatrenia, aby ste zaistili, že sa do prívodu nikto nezapletie alebo oň môže niekto nezakopnúť!
- Pravidelne kontrolujte stav napájacieho prívodu spotrebiča.
- Neovíjajte napájací prívod okolo spotrebiča, predĺžite tak životnosť prívodu.
- V prípade potreby použitia predlžovacieho prívodu je nutné, aby nebol poškodený a vyhovoval platným normám.

II. OPIS SPOTREBIČA (obr. 1, 2)

A – telo fritézy

A1 — odkvapový rošt
A2 — fritovacia nádoba na suroviny
A3 — držadlo
A4 — priezor
A5 — vstup vzduchu
A6 — výstup vzduchu
A7 — napájací kábel

B – ovládací panel

B1 — tlačidlo Zap. / Vyp.
B2 — tlačidlo MODE
B3 — displej
B4 — tlačidlo Štart / Pauza
B5 — ikony nastaveného programu
B6 – nastavenie teploty
B7 – nastavenie času
B8 – tlačidlo zníženia teploty/času
B9 – tlačidlo zvýšenia teploty/času

III. POKYNY NA OBSLUHU

Odstráňte všetok obalový materiál a vyberte fritézu s príslušenstvom. Zo spotrebiča odstráňte všetky prípadné priľnavé fólie, nálepky alebo papier. Pred prvým použitím umyte všetky časti, ktoré sa dostanú do styku s potravinami, roztokom horúcej vody so saponátom, opláchnite čistou vodou a dôkladne ich osušte. Pri prvom zapnutí spotrebiča môže dôjsť k prípadnému krátkemu miernemu zadymeniu, čo nie je porucha a nie je to dôvod na reklamáciu spotrebiča.

Zostavenie jednotlivých dielov

Pri zostavení fritézy postupujte podľa obr.1. Fritovacia nádobu **A2** ťahom vyberte z fritézy. Vložte odkvapový rošt **A1**. Opačným spôsobom nádobu potom zasuňte späť do fritézy.

Pozor

- Silikónové vložky z mriežky neodstraňujte, zabraňujú poškodeniu povrchovej úpravy nádoby.

Popis - ovládací panel a displej

Ovládací panel má dotykové ovládanie. Z tohto dôvodu nie je nutné vyvíjať na zobrazené tlačidlá (symboly) žiadny tlak. Počas prevádzky možno sledovať aktuálny čas, teplotu a informácie o pretrepanie". Navolený program ide kedykoľvek ukončiť stlačením tlačidla **B1**.

Tlačidlo	Funkcia
	Tlačidlo Zap./Vyp. — stlačením v pohotovostnom režime fritézu zapne, opätovným stlačením vypnete fritézu alebo ukončíte aktívny program.
	Tlačidlo MODE — stlačením nastavíte jeden z prednastavených 12 programov.
	Tlačidlo Štart/Pauza — stlačením sa aktivuje (t.j. zapne) nastavený program, stlačením počas prevádzky sa daný program preruší.
	Tlačidlo nastavenia teploty – po stlačení sa nad displejom zobrazí °C a následne je možné pomocou šípok **B8 / B9** nastaviť požadovanú hodnotu.
	Tlačidlo nastavenia času – po stlačení sa nad displejom zobrazí MIN a následne je možné pomocou šípok **B8 / B9** nastaviť požadovanú hodnotu.
	Tlačidla zvýšenie / zníženie teploty — krátkym stlačením navýši / zníži teplotu o 5 °C, dlhým stlačením sa navýšenie / zníženie zrýchli.
	Tlačidla zvýšenie / zníženiečasu — krátkym stlačením navýši / zníži čas o 1 min, dlhým stlačením sa navýšenie / zníženie zrýchli.

Rozsah nastavenia teploty 80 — 200 °C a času 1 — 60 min.

Popis zvuková a svetelná signalizácia

– Po pripojení napájacého prívodu k el. sieti (2x zvukový signál).
– Pri stlačení tlačidla (1x zvukový signál).
– Keď zapne nastavený program (1x zvukový signál).
– Keď sa má jedlo pretrepať / premiešať (5 pípnutí + ((SHAKE)).
– Keď skončí nastavený program (5x zvukový signál + End).
– Po vložení nádoby do fritézy po prerušení prevádzky (2x zvukový signál).

Poznámka

- Ak sa na displeji objavia nezvyčajné znaky, odpojte spotrebič od napájania a potom potom ho znovu pripojte.

Fritovanie

Umiestnite zostavenú fritézu na rovný povrch (napr. kuchynský stôl) vo výške minimálne 85 cm, mimo dosah detí. Nádobu na suroviny naplňte požadovanými surovinami (rešpektujte maximálne množstvo, t.j. ryska MAX) a celú fritézu riadne zostavte. Vidlicu napájacieho prívodu **A7** pripojte k elektrickej sieti. Dôjde ku krátkemu rozsvieteniu všetkých symbolov. Tieto následne zhasnú a v pohotovostnom režime zostane svietiť symbol tlačidla **B1**. Stlačením tlačidla **B1** dôjde k rozsvieteniu prednastavenej teploty 180 °C na displeji, ktorá sa striedavo mení v prednastavený čas 15 minút. Toto nastavenie potvrďte stlačením **B4**, alebo nastavte iné parametre a tie potom potvrďte tlačidlom **B4**. V priebehu funkcie je možné teplotu i čas meniť. Ukončenie funkcie je sprevádzané zvukovou signalizáciou a na displeji sa zobrazí text "OFF". Dôjde k vypnutiu vykurovacieho telesa, ventilátor však ešte kvôli odvetranie niekoľko chvíľ dobieha. Následne spotrebič prejde do pohotovostného režimu. Po ukončení prípravy pomocou držadla opatrne vysuňte nádobu **A2** so surovinami a nechajte ju chvíľu vychladnúť. V závislosti na charaktere pripravovaných surovín po vychladnutí vylejte prípadné tekutiny z nádoby. Pred konzumáciou skontrolujte dostatočné tepelné spracovanie pokrmu. Ak pripravované pokrmy nie sú dostatočne pečené, vo varení pokračujte. Činnosť spotrebiča je možné kedykoľvek zastaviť stlačením tlačidla **B4** alebo **B1**. Po použití spotrebič odpojte od el. siete.

Pozor

- Odstránením nádoby sa preruší funkcia spotrebiča. Po opätovnom vložení sa nastavená funkcia obnoví!
- Vnútorné steny fritézy udržujte čisté a suché, aby sa netvorili nánosy mastnoty a zvyškov pokrmov.
- Spracované potraviny v nádobe nikdy nekrájajte!
- Zároveň tuk v nádobe nepoužívajte na ďalšie spracovanie a po vychladnutí ho odstráňte!

Poznámka

- Niektoré suroviny je vhodné počas ohrevu premiešať či pretrepať. Zároveň neotáčajte či príliš nenahýnajte pri pretrepávaní nádobu, môže obsahovať horúcu tekutinu.

Prednastavené programy (odporúčaná teplota a čas pri rozličných menu sú nasledujúce):

Ikona	Surovina	Teplota (°C)	Čas (min.)	Pretrepať	Ďalšie info
	Horúci vzduch	200	18	ano	Existujú určité rozdiely v rovnakých druhoch ingrediencií a chuť každého používateľa sa môže líšiť. Tabuľka slúži len na referenčné účely. Čas a teplotu frytovania môžete upraviť podľa seba.
	Pečené mäso	200	10	ano	
	Ryba	190	10	ano	
	Praženie	200	10	ano	
	Grilovanie	195	20	ano	
	Ohrev	175	4	-	
	Steak	200	10	ano	
	Hranolky (zmrazené)	200	20	ano	
	Zelenina	180	10	ano	
	Pečenie	160	20	-	
	Vajcia	160	18	-	
	Kuracie kridľa	195	22	ano	

Nasledujúce tipy spracovania považujte za príklady a za inšpiráciu. Ich účelom nie je poskytnúť návod, ale ukázať možnosti rôzneho spracovania potravín. Časy spracovania potravín sú uvedené minútach - vždy záleží na mnohých faktoroch, od veľkosti surovín, cez pripravované množstvo a spôsob umiestnenia, až po ich kvalitu a východiskovú teplotu. Informáciu o požadovanej teplote získate na etikete potraviny alebo v tabuľke tohto návodu.

Potravina	MIN-MAX množstvo (g)	Čas (min.)	Teplota (°C)	Pretrepať v priebehu?	Ďalšie info
Zemiaky a hranolky					
Tenké hranolky	200-400	15-20	200	ano (1-4x)	-
Hrubé hranolky	200-400	16-25	200	ano (1-4x)	-
Grat. zemiaky	500	18-20	180	ano (1-2x)	-

Potravina	MIN-MAX množstvo (g)	Čas (min.)	Teplota (°C)	Pretrepať v priebehu?	Ďalšie info
Mäso					
Steak	100-500	8-14	180	-	otočte
Bravčové kotlety	100-500	10-14	180	-	otočte
Hamburger	100-500	7-14	180	-	-
Klobásky	100-600	13-15	200	-	-
Kuracie stehno	100-500	18-22	180	-	otočte
Kuracie prsia	100-500	10-15	180	-	otočte
Ryby	100-500	6-10	190	-	-
Desiata					
Mrazené kuracie nugetky	100-500	6-10	200	ano	polotovar
Mrazené rybacie prsty	100-500	6-10	200	-	polotovar
Syr	100-500	8-10	180	-	polotovar
Plnená zelenina	100-500	10	160	ano	-
Pečenie					
Torta	400	20-25	160	-	použite formu / nádobu na pečenie
Koláč (Quiche)	500	15-30	160	-	
Muffiny	400	15-18	200	-	
Rôzne sladkosti	500	20	160	-	

Tipy

– Pre čo najlepší výsledok odporúčame pokrmy z mäsa a hydiny, raz alebo dvakrát počas varenia pretrepať/premiešať, viď text ((SHAKE)) na displeji, tak aby na hornej strane nezasychali, boli rovnomerne prepečené a chrumkavé. Môžete obrátiť tiež jedlá ako je steak, kuracie stehno aby bolo zabezpečené rovnomerné zhnednutie a prepečenie. Pretrepanie väčšinou vyžadujú menšie jedlá, ktoré sú naskladané, ako sú hranolky alebo nugety
– Menšie časti surovín vyžadujú obvykle kratšiu dobu prípravy. Väčšie časti naopak dobu dlhšiu.
– Rovnako tak menšie množstvo surovín vyžaduje kratšiu dobu prípravy a naopak väčšie množstvo spravidla dobu dlhšiu.
– Niektoré druhy surovín môžete poliať trochou oleja pre ich chrumkavejší výsledok.
– Nepripravujte veľmi tučné suroviny.
– Optimálne množstvo na prípravu chrumkavých hranoliek by nemalo prekročiť 400 g.
– V prípade potreby je možné do nádoby vložiť aj formu na pečenie tort, koláčikov a pod. Použití rastúcich prísad (napr. koláč, muffinov atď.) nepoužívajte viac ako polovicu koša.
– Fritézu môžete použiť tiež k opätovnému ohrevu hotových surovín.

IV. ÚDRŽBA

Pred každou údržbou odpojte spotrebič od elektrickej siete vytiahnutím vidlice napájacieho prívodu z el. zásuvky a nechajte ho vychladnúť! Po každom použití utrite vonkajšie plochy mäkkou vlhkou handričkou. Nepoužívajte drsné a agresívne čistiace prostriedky a kovové nástroje, ktoré by mohli povrch poškriabať počas čistenia. Vonkajší plášť utrite vlhkou handričkou. Nádobu a rošt umyte v horúcej vode s čistiacim prostriedkom, následne opláchnite čistou vodou a nechajte dostatočne vyschnúť (nepoužívajte umývačku riadu). V prípade potreby je možné na tieto diely použiť šetrné odmasťovacie prostriedky. Vnútro základne fritézy opatrne utrite vlhkou handričkou, alebo neabrazívnou čistiacou hubkou. **Táto oblasť musí byť dôkladne očistená.**
V prípade potreby odstráňte zvyšky nečistôt z z krytu výhrevného telesa čistiacou kefkou. Výlisky z plastu nikdy nesušte nad zdrojom tepla (napr. kachle, el./plynový sporák).

Normálne je, že sa farba povrchu mení v priebehu času. Táto zmena ale žiadnym spôsobom nemení vlastnosti povrchu a nie je dôvodom na reklamáciu spotrebiča!
Napájací prívod **A7** utrite handričkou. Spotrebič skladujte riadne očistený na suchom, bezprašnom mieste mimo dosah detí a nesvojprávnych osôb.

V. EKOLÓGIA

Ak to rozmery umožňujú, na všetkých dieloch sú vytlačené znaky materiálov, ktoré sú použité na obalový materiál, komponenty a príslušenstvo, ako aj na ich recyklovanie. Uvedené symboly na výrobku alebo v sprievodnej dokumentácii znamenajú, že použité elektrické alebo elektronické výrobky nesmú byť likvidované spoločne s komunálnym odpadom. S cieľom správnej likvidácie výrobku ho odovzdajte na určených zberných miestach, kde budú prijaté zdarma. Správnou likvidáciou tohto produktu pomôžete zachovať cenné prírodné zdroje a pomáhate prevencii potenciálnych negatívnych dopadov na životné prostredie a ľudské zdravie, čo by mohli byť dôsledky nesprávnej likvidácie odpadov. Ďalšie podrobnosti si vyžiadajte od miestneho úradu alebo najbližšieho zberného miesta. Pri nesprávnej likvidácii tohto druhu odpadu môžu byť v súlade s národnými predpismi udelené pokuty. Ak má byť spotrebič definitívne vyradený z činnosti, odporúča sa po jeho odpojení od elektrickej siete odrezať napájací prívod. Spotrebič tak bude nepoužiteľný.

Údržbu rozsiahlejšieho charakteru alebo údržbu, ktorá vyžaduje zásah do vnútorných častí spotrebiča, musí vykonať iba špecializovaný servis! Nedodržaním pokynov výrobcu zaniká právo na opravu!

Prípadné ďalšie informácie o spotrebiči a servisnej sieti získate na infolinke +420 545 120 545 alebo na internetovej adrese www.eta.sk.

Informácie k reklamácii a oprave výrobkov nájdete na stránkach www.eta.cz/servis-eu.

VI. TECHNICKÉ ÚDAJE

Napätie (V)	uvedené na typovom štítku výrobku
Príkon (W	uvedené na typovom štítku výrobku
Hmotnosť (kg) asi	6,1
Spotrebič ochrannej triedy	I.
Rozmery (D x H xV), (mm)	305 x 470 x 280

Príkon v pohotovostnom režime je < 0,50 W

Zmena technickej špecifikácie a obsahu prípadného príslušenstvo podľa modelu výrobku je vyhradená výrobcom.

UPOZORNENIA A SYMBOLY POUŽITÉ NA SPOTREBIČI, OBALOCH ALEBO V NÁVODE:

UPOZORNENIA A SYMBOLY POUŽITÉ NA SPOTREBIČI, OBALOCH ALEBO V NÁVODE:	
HOUSEHOLD USE ONLY. DO NOT IMMERSE IN WATER OR OTHER LIQUIDS.	
Len na použitie v domácnosti. Neponárať do vody alebo iných tekutín.	
	TO AVOID DANGER OF SUFFOCATION, KEEP THIS PLASTIC BAG AWAY FROM BABIES AND CHILDREN. DO NOT USE THIS BAG IN CRIBS, BEDS, ARRIAGES OR PLAYPENS. THIS BAG IS NOT A TOY.
	Nebezpečenstvo udusenia. Nepoužívajte toto vrecúško v kolískach, postieľkach, kočíkoch alebo detských ohrádkach. PE vrecko odkladajte mimo dosahu detí. Vrecko nie je na hranie.
	UPOZORNENIE
	Nesmie byť likvidované spoločne s komunálnym odpadom
	Čítajte návod na obsluhu
	UPOZORNENIE: HORÚCI POVRCH. Nebezpečenstvo popálenia, ktoré môže vzniknúť dotykom od horúcich častí. Dávajte pozor pri manipulácii so spotrebičom!

EN – Air Fryer

eta 7168

Fritta Ultima

USER MANUAL

Dear customer, thank you for purchasing our product. Please read the operating instructions carefully before putting the appliance into operation and keep these instructions including, the receipt and, if possible, the box with the internal packing.

I. SAFETY PRECAUTIONS ⚠

- Before first use, please read this manual, look at the figures and keep it for further reference.
- Please check if product label data conforms to voltage of your plug socket.
- The product is intended for home use and similar (in shops, offices and similar workplaces, in hotels, motels and other residential environments, in facilities providing accommodation with breakfast). It is not intended for commercial use!
- This product can be used by children at the age of 8 years and older if they are supervised or if they were instructed regarding use of the appliance in a safe way and if they understand possible risks. Children must not play with the appliance. User cleaning and maintenance must not be performed by children if they are younger than 8 year and unsupervised. Children younger than 8 years must be kept out of reach of the appliance and its power cord.
  The appliance may not be used by children 0 to 8 years of age.
- The device may be used by persons with reduced physical or mental abilities or lack of experience and knowledge only if they are under supervision or they have been instructed about using the appliance safely and understand the potential dangers. Children must play with the appliance.
- Before replacing accessories or accessible parts, which move during operation, before assembly and disassembly, before cleaning or maintenance and after use turn off the appliance and disconnect it from the mains by pulling the power cord from the power socket!
- Always unplug the appliance from power supply if you leave it unattended.
- Do not operate any appliance with a damaged cord or plug or after the appliance malfunctions, or is dropped or damaged in any manner. Return appliance to manufacturer or the nearest authorized service agent for examination, repair or electrical or mechanical adjustment.
- ATTENTION: The case of the appliance and its internal components are hot during operation and until they cool down! Use protective equipment for manipulation (such as gloves). When handling the internal parts (e.g. container, drip grate), wait until they cool down.

- WARNING: Heating element surface is subject to residual heat after use.
- Do not plug and unplug the electric socket plug with wet hands and do not pull the plug with the power cord!
- ATTENTION: Do not use this heater in series with an external timer, remote controller or any other device that switches on the appliance automatically, since a fire risk exists when the heater is accidentally covered or displaced at the moment it switches on.
- When the appliance is in operation, prevent pets, plants or insects to get in contact with it.
- Do not leave the appliance unattended while working and check it during the whole time of frying.
- When the appliance is switched on for the first time, short and slight smoke can come out that does not mean any defect and it is not a reason for claiming a defect of the appliance.
- Use the deed fryer only at places where the risk of tilting over is prevented and which is far enough from flammable objects (e. g. curtains, drapes, wood, etc.), heat sources (e. g. heater, electric/gas stove, etc.) and from wet surfaces (sinks, wash basins, etc.).
- The deep fryer (heating element) is equipped with heat protection against overheating.
- Never immerse the fryer and the heater into water (not even partially) and do not wash under running water!
- If the container for frying ingredients is hot, do not put it onto a wooden table, varnished surfaces or any other type of sensitive surfaces, which could get damaged by the heat.
- When frying, do not touch the area where steam/hot air comes out, there is a danger of burning and scalding. Also watch out for hot steam coming out after the container is pulled out!
- Before connecting the fryer to electricity, it must be assembled correctly. Never turn the fryer on without the drip grate.
- Do not pour any liquids, including frying oil, into the fryer! Frying is secured by hot air circulation.
- All the ingredients being prepared must be placed in the frying container, prevent them from coming into contact with the heating coil.
- When in use, never cover the inlet and outlet vents.
- Do not place the appliance against a wall or other appliances. Leave at least 10–20 cm of space around and above the appliance.
- If you see smoke coming out of the appliance, immediately disconnect it from electricity, ventilate, and after the smoke is gone, eliminate the cause (if caused by the prepared ingredients).
- By taking the fryting pot out, the appliance functioning is interrupted. If the the pot out lasts longer than 60 minutes, the process cannot be restarted and the appliance needs to be switched on again.
- After heating up, the appliance requires approximately 30 min. to cool down for safe handling and cleaning.
- Do not use metal pliers, turners, a knife or other sharp metal kitchenware, it could damage the non-stick surface finish of the container or the drip grate.
- When pulling out the containers by the handles, proceed carefully and hold the body of the fryer with your other hand.
- Use the appliance only with original accessories from the manufacturer.
- Do not use the appliance for purposes other than those defined and described in this manual!
- The manufacturer will not be liable for defects caused by improper use of the appliance and accessories (e.g. degraded food, injury, damage, fire etc.) in the case of failure to comply with the safety warning above.

POWER CABLE:

- Disconnect the appliance from power source immediately if the power cord is damaged. The power cord must be replaced by the manufacturer or by a service technician or a qualified electrician to avoid electric shock or fire hazard.
- Never use the appliance if the power cord or power plug are damaged, if the appliance is not correctly operating or if it has fallen on the floor and been damaged, or if it has fallen into water.
- The power cord must not be damaged with sharp or hot objects, open fire, it must not be sunk into water or bent over sharp edges. Never put it on hot surfaces or do not let it hang over the edge of a table or work tables. Hitting, stumbling or pulling the power cord e.g. by children can result in tilting over or drawing the appliance down and serious injury!
- Avoid winding the power cord around the appliance, otherwise the power cord service life would be reduced.
- If you need to use an extension cord for justified reasons, it must be undamaged and comply with the applicable standards.
- Check the condition of the power cord of the appliance regularly.

II. DEVICE DESCRIPTION (pic. 1, 2)

A – body of the fryer
- A1 – drip grate
- A2 – container for frying ingredients
- A3 – handle
- A4 – viewing window
- A5 – air intake
- A6 – air outlet
- A7 – power cable

B – control panel
- B1 – ON / OFF button
- B2 – MODE button
- B3 – display
- B4 – ON / Pause button
- B5 – set programme icons
- B6 – temperature setting
- B7 – time setting
- B8 – decrease temperature/time button
- B9 – increase temperature/time button

III. INSTRUCTIONS FOR USE

Before the first use, wash the parts that will be in contact with food in hot water with detergent, rinse thoroughly with clean water and wipe till dry, or let dry. A short mild emission of smoke may occur, this is not a defect and is no reason for complaint. Now the appliance is ready for use.

Assembly of the individual parts

Assemble the fryer according to Fig. 1. Remove the container **A2**, pulling it out of the body of the fryer **A**. Then slide the container back in the opposite into the body of the fryer.

Caution

- Do not remove the silicone feet from the drip grate as these are fitted to hold the drip grate in place and prevent damage to the container.

Description - control panel and display

This is a touch control panel. Therefore, no pressure needs to be applied to touch the buttons (symbols) displayed. During operation, the progress of the current time and temperature can be monitored on the display. A selected programme can be ended at any time by pressing the **B1** button.

Button	Function
	ON/OFFbutton – after pushing the button in the stand-by regime, the deep fryer is switched on, after repeated pushing the deep fryer will stop or active programme will switched off.
	MODE button – after pushing, one of the pre-defined 12 programmes is set.
	ON/OFF/PAUSE button – after pushing the button the set function is activated; after pushing during the operation, the running function is interrupted.
	Temperature setting button – when pressed, °C appears above the display and you can set the desired value using the B8 / B9 arrows.
	Time setting button – when pressed, MIN appears above the display and you can set the desired value using the B8 / B9 arrows.
< >	Temperature increase / decrease buttons – after short pushing, the temperature is increased / decreased by 5 °C, after long pushing, the increase / decrease speeds up,
	Time increase / decrease buttons – after short pushing, the time is increased / decreased by 1 min., after long pushing, the increase / decrease speeds up.

Scope of temperature setting 80 – 200 °C and time 1 – 60 min.

Sound and light signalling will be activated:

– When the power supply is connected to the electrical supply (2x sound signal),
– When the button is pressed (1x sound signal).
– When the set program ons (1x sound signal).
– When the food is to be shaken / stirred (5x sound signal + ((SHAKE)).
– When the set program ends (5x sound signal + End).
– When the container is inserted into the fryer body after an interruption in operation (2x sound signal).

Caution

- If unusual characters appear on the display, disconnect the appliance from the power supply and then reconnect it.

Frying

Place the assembled fryer on a flat surface (e.g. kitchen table) at the height of at least 85 cm, out of reach of children. Fill the container with the desired ingredients (NEVER fill any frying pot more than MAX mark) and assemble the whole fryer properly. Connect the plug of the **A7** power cable to the mains. All symbols light up shortly. They subsequently fade away and only the **B1** button symbol remains lighted up. By pushing button **B1**, the pre-set temperature of 180 °C lights up on the display and it alternatively changes at pre-set times of 15 minutes. Confirm this setting by pushing of button **B4** or set different parameters and confirm them by pushing button **B4** again. During the course of the function the temperature and time may be changed. Termination of the function is accompanied by an audible signal and the display shows "OFF". The heater switches off, but the fan still runs for a few moments to ventilate. Then the air fryer will go into standby mode. After frying, use the handle to carefully pull out the **A2** container with ingredients and leave to cool down for a while. Depending on the nature of the cooked ingredients, pour out any liquids from the container. The appliance operation can be switched off at any time by pressing the button **B4** or **B1**. Unplug the appliance from the mains after use.

Caution

- The fryer should be cleaned thoroughly and potential remains of food removed. Not keeping the fryer clean might lead to damaging its surface, which could negatively impact the lifetime of the appliance and result in a dangerous situation.
- Keep the inner surfaces of the fryer clean and dry in order that no sediments of grease and food particles occurs.
- In addition, do not use the grease in the container and dispose of it after cooling!

Information about the required temperature can be found on the food label or in the table of this manual.

Note

- Some ingredients require stirring or shaking during cooking. At the same time, do not turn or tilt the container excessively when shaking, the container may contain hot liquid.

Pre-set programmes (the recommendation temperature and time of various menus are as follows):

Icon	Raw material	Temperature (°C)	Time (min.)	Shake	Notes
	Hot air	200	18	Yes	There are some differences in the same kind of ingredients, and the taste of each user may be different. The table is for your reference only. You can adjust the fryting time and temperature according to your favorite taste. To assure even cooking/browning, open the frying basket drawer halfway through the cooking time. Check, turn or vigorously shake foods in the frying container.
	Roast	200	10	Yes	
	Fish	190	10	Yes	
	Broil	200	10	Yes	
	Grill	195	20	Yes	
	Reheat	175	4	-	
	Steak	200	10	Yes	
	French fries (frozen)	200	20	Yes	
	Vegetable	180	10	Yes	
	Bake	160	20	-	
	Eggs	160	18	-	
	Food drying	195	22	Yes	

IV. MAINTENANCE

Before carrying out any maintenance disconnect the appliance from the power grid by pulling out the plug on the power cord from the el. socket and allow it to cool down! After each use wipe the outer surfaces with a soft damp cloth. Do not use abrasive and aggressive cleaning agents and metal tools, which could scratch the surface during cleaning. Wipe the outer casing with a damp cloth. Wash both container and drip grate in hot water with detergent, then rinse with clean water and allow to dry sufficiently (do not use the dish washer). If necessary, gentle degreasing agents can be used on these parts. Carefully wipe the inside of the fryer base using a damp cloth or a non-abrasive cleaning sponge. **This area must be cleaned very thoroughly.** If necessary, remove residual dirt from the heater cover using a cleaning brush. Never dry plastic moulded parts above a heat source (e.g. fire stoves, electric/gas stoves, etc.). It is normal for the colour of the surface to change over time. This change in no way changes the properties of the surface and is not a reason for complaint about the appliance! Wipe the power cord **A7** with a cloth. Store the appliance thoroughly cleaned in a dry, dust-free location that is out of reach of children and incapacitated persons.

V. ECOLOGY

If the size of the appliance allows, all the parts contain marking of the materials used for production packaging, components and accessories as well as for recycling. The symbols on the product or in the accompanying documentation mean that the electrical or electronic product used must not be liquidated together with communal waste. To ensure the appropriate liquidation take the used appliance to a collection point where it will be accepted free of charge. Correct liquidation of the product helps to protect valuable natural resources and helps to prevent a potential negative impact on the environment and human health which can be the outcome of inappropriate liquidation of waste. More details can be obtained from your local authorities or the closest collection point. Inappropriate manipulation of such waste can result in a fine according to the national legislation.

More extensive maintenance or maintenance requiring intervention in the inner parts of the appliance must be carried out by professional service!
Failure to comply with the instructions of the manufacturer will lead to expiration of the right to repair!
The information regarding warranty and product repairs you can find on the website www.eta.cz/servis-eu.

VI. TECHNICAL DATA

Voltage (V)	shown on the type label of the appliance
Input (W)	shown on the type label of the appliance
Weight about (kg)	6.1
Protection class of the appliance	I.
Size of the product (mm)	305 x 470 x 280
Input in standby mode is < 0,50 W	

The manufacturer reserves the right to change the technical specifications and accessories for the respective models.

HOUSEHOLD USE ONLY. DO NOT IMMERSE IN WATER OR OTHER LIQUIDS.	
CAUTION DO NOT OPEN THE TANK LID WHEN IT IS IN OPERATION!	
	TO AVOID DANGER OF SUFFOCATION, KEEP THIS PLASTIC BAG AWAY FROM BABIES AND CHILDREN. DO NOT USE THIS BAG IN CRIBS, BEDS, ARRIAGES OR PLAYPENS. THIS BAG IS NOT A TOY.
	It is not allowed to dispose it together with communal waste
	Please read the instructions manual
	WARNING: HOT SURFACE. BURNS CAN OCCUR FROM TOUCHING HOT PARTS. EXERCISE CARE WHEN HANDLING!

HU – Forrólevegős fritőz

eta 7168

Fritta Ultima

HASZNALÁTI UTASÍTÁS

Köszönjük, hogy termékünket választotta. A készülék használata előtt nagyon figyelmesen olvassa el ezt a használati útmutatót, és lehetőség szerint pénztári bizonylattal, csomagolással és a csomagolás belső részeivel együtt gondosan őrizze meg.

I. BIZTONSÁGI FIGYELMEZTETÉS ⚠

- Az útmutató utasításait tekintse a készülék tartozékaként és juttassa el azt a készülék esetleges további felhasználójának.
- Ellenőrizze, hogy a típustáblán levő feszültségérték megegyezik-e az Ön elektromos dugaszoló aljzatában levő feszültséggel. A csatlakozóvezeték villásdugóját csak a szabvány szerint helyesen bekötött és földelt dugaszolóaljzatba szabad becsatlakoztatni!
- A termék otthoni és hasonló (üzletekben, irodákban és más hasonló munkahelyeken, szállodákban, motelekben és más hasonló helyiségekben, „bed and breakfast“ típusú szállodákban) használatra szánt! Nem kereskedelmi használatra! Ne használja a fritőzt külső térben!
- A készüléket 8 éven felüli gyermekek, a készülék működtetésében járatlan személyek is használhatják, amennyiben ezt felügyelet mellett teszik, illetve ismerik a készülék biztonságos működtetésének módját és az azzal járó veszélyeket. A gyermek ne játszon a készülékkel! A felhasználó által történő tisztítást és karbantartást gyermekek nem végezhetik, ha nincsenek legalább 8 évesek és csak felügyelet mellett. 8 évnél fiatalabb gyermekek csak a készülék és csatlakozó vezetéke hatósugarán kívül tartózkodhatnak. A készüléket nem használhatják 0 – 8 éves korú gyerekek!
- A készüléket nem használhatják felügyelet nélkül olyan személyek, akik alacsonyabb fizikai és szellemi képességekkel rendelkeznek, vagy akiknek nincs tapasztalatuk és nem ismerik a használati utasításokat, kizárólag abban az esetben használhatják, ha a készülékek használatáról írt utasításokat és a lehetséges veszélyeket megértik! A gyermekek nem játszhatnak a készülékkel!
- Mindig válassza le a készüléket az elektromos hálózatról, ha a készülék felügyelet nélkül marad, továbbá annak beszerelése, leszerelése vagy tisztítása előtt.
- FIGYELEM: A készülék borítása és belső részei működés közben és amíg nem hűlnek ki forróak lehetnek! Ha a belső részekhez szeretne nyúlni (pl. edény, rost), várjon amíg azok ki nem hűlnek!
- **FIGYELEM**: A fűtőelem felülete maradó hőt áraszt használat után.
- Nedves kézzel ne dugja be a csatlakozóvezeték villásdugóját az elektromos dugaszolóaljzatba vagy ne húzza ki azt a dugaszolóaljzatból a csatlakozóvezetéknél fogva!

- FIGYELEM: Ne használja a készüléket olyan programmal, időkapcsolóval, vagy bármely olyan alkatrésszel összekapcsoltan, amelyek a készüléket automatikusan bekapcsolhatják, mivel a készülék letakart, vagy helytelen elhelyezésekor tűzveszély keletkezhet!
- A készülékelső használatbavételekor rövid, gyenge füstképződés jelentkezhet, ez nem jelent meghibásodást és nem ad okot a készülék reklamációjához.
- A készülék működése közben kerülje a készülék és az otthoni állatok, virágok, vagy rovarok közötti kontaktust!
- A munka befejezése után és karbantartás előtt mindig válassza le a készüléket az el.hálózatról a csatlakozó vezeték villásdugója el.dugaszolóaljzatból történő kihúzásával
- Ne hagyja a készüléket felügyelet nélkül és ellenőrizze azt az olajban történő sütési folyamat teljes ideje alatt!
- A fritőzt csak annak üzemi helyzetében, olyan helyen használja, ahol nem fenyeget annak felborulása és éghető anyagoktól (pl. függönytől, drapériától, fatárgyaktól, stb.), valamint hőforrásoktól (pl.kályhától, el./gáztűzhelytől stb.) és nedves felületektől (mosogatótól, mosdóktól stb.) megfelelő távolságban van.
- Ne tegye a hozzávalókra való edény fa asztalra, festett, vagy más érzékeny felületre, amely a meleg miatt megsérülhet!
- A fritőz (fűtőteste) túlmelegedés elleni hőbiztosítóval rendelkezik.
- A fritőzt fűtőelemmel együtt soha ne merítse vízbe (részben se) és ne mossa el folyó víz alatt!
- Használat közben ne érjen olyan helyekhez, ahol a gőz/meleg levegő áramlik ki, ellenkező esetben égési sérülés léphet fel! Figyeljen a forró gőzre is, amely az edény eltávolítása után csapódik ki!
- Az készülék elektromos konnektorhoz való csatlakozása előtt szerelje össze a készüléket helyesen! Soha ne kapcsolja be a fritőzt addig, amíg a csöpögtető rost nem helyezte el megfelelően.
- A fritőzbe ne öntsön bele semmilyen folyadékot, vagy olajat! A sütés a forró levegő cirkulációjával történik.
- Minden elkészíteni kívánt hozzávalót csak az edénybe helyezzen be, figyeljen arra, hogy ne érjenek a fűtőspirálhoz!
- Működés közben soha ne takarja le a kimeneti és bemeneti szellőző nyílásokat!
- A készüléket ne helyezze fallal, vagy más készülékekkel szembe! Mindig hagyjon legalább 10–20 cm szabad helyet a készülék körül és fölötte!
- Ha füst észlelhető a készülék fölött, azonnal húzza ki a tápkábelt az elektromos konnektorból, szellőztesse ki a szobát és a füst eltűnése után szüntesse meg a füst okát (,ha a füst forrása a készítendő hozzávaló)!
- Tisztítsa ki a fritőzt megfelelően és távolítsa el az esetleges élelmiszer maradványokat. Ha nem tartja a fritőzt tisztán, akkor annak a belső felülete megsérülhet, ami negatívan befolyásolhatja a készülék élettartamát és veszélyes szituációt eredményezhet.
- Ne használjon fémből készült fogót, fordítólapátot, kést vagy más éles, fémből készült konyhai segédeszközöket, megkárosíthatják a edény vagy a csöpögtető rost tapadásmentes felületi bevonatát.
- A készülék felmelegedés után kb. 30 percen keresztül hűl ki, utána a készülék karbantartása és tisztítása biztonságosan megtörténhet.
- A fogantyú segítségével történő edény eltávolításánál legyen óvatos és a fritőz testét a másik kezével fogja meg!
- Ellenőrizze rendszeresen a készülék csatlakozóvezetéke állapotát.
- A készüléket ne használja más célokra, mint amire az készült és amit ezen utasítás leírása tartalmaz!

- A készüléket csak annak a gyártócég által átadott eredeti tartozékaival használja.
- Gyártócég nem felelős a készülék és tartozékai helytelen használatából eredő károkért (pl. az élelmiszerek tönkremeneteléért, balesetekért, égési, forrázási, tűzkárokért stb.) a fenti biztonsági figyelmeztetések be nem tartása esetén.

A CSATLAKOZÓ KÁBEL:

- Ne használja a készüléket akkor, ha annak csatlakozóvezetéke vagy villásdugója sérült, ha nem működik rendesen, ha az leesett és megsérült vagy ha vízbe esett. Ilyen esetekben a készüléket adja át át szakszervizi vizsgálatokra, annak biztonságossága és helyes működése ellenőrzése céljából.
  Ha a készülék csatlakozó vezetéke megsérül, akkor azt speciális csatlakozóvezetékkel vagy csatlakozó vezeték készlettel kell helyettesíteni, amelyek vagy a gyártócégnél vagy annak szerviz technikusánál szerezhetők be.
- Akadályozza meg azt, hogy a csatlakozó kábel szabadon függjön a munkalap szélén átnyúlva, ahol ahhoz gyermekek hozzáférhetnek.A csatlakozó vezetéket nem szabad éles vagy forró tárgyakkal, nyílt lánggal megrongálni, nem szabad azt vízbe meríteni sem éles peremeken áthajlítani.
- Az esetleges vezetékhosszabbító használatakor fontos, hogy az ép legyen és megfeleljen az érvényes szabványoknak.
- Ellenőrizze rendszeresen a készülék csatlakozóvezetékének állapotát.

II. A KÉSZÜLÉK LEÍRÁSA (1., 2., sz. ábrak)

A – fritőz teste

A1 – csöpögtető rost
A2 – hozzávalókra való edény
A3 – fogantyú
A4 – kémlelő ablak
A5 – levegő kimenet
A6 – levegő bemenet
A7 – tápkábel

B – vezérlőpanel

B1 – bek./kik. gomb
B2 – MODE gomb
B3 – display
B4 – bek./szünet gomb
B5 – a beállított program ikonja
B6 – hőmérséklet beállítása
B7 – idő beállítása
B8 – hőmérséklet/idő csökkentése gomb
B9 – hőmérséklet/idő növelése gomb

III. KEZELÉSI UTASÍTÁSOK

Első üzembehelyezés előtt mossa le azokat a részeket, amelyek élelmiszerekkel kerülhetnek érintkezhetnek forró, szappanos vízzel, majd alaposan öblítse le azokat tiszta vízzel és törölje szárazra, illetve szárítsa meg azokat. A rövid ideig tartó, gyenge füstképződés nem hiba, és nem ok arra, hogy a készüléket reklamálja. Ezzel a készülék használatra kész.

Részek összeszerelése

A fritőz összeszerelésénél az 1. ábra szerint járjon el. Húzza ki abból a **A2**-jelű hozzávalókra való edény. Ezután helyezze be a **A2** edény a nyersanyagokkal együtt a fritőz.

Figyelem

- Ne távolítsa el a szilikon lábakat a csepegtetőrácsról, mivel ezek a csepegtetőrácsot a helyén tartják, és megakadályozzák a tartály sérülését.

Leírás – vezérlő panel és kijelző

A kezelőpanel érintéses vezérlésű Ez okból kifolyólag nem szükséges az ábrázolt nyomógombokra (lásd szimbólumok) nyomást gyakorolni. Működés közben a kijelzőn a idő és hőmérséklet. A kiválasztott programot a **B1** gombbal bármikor meg lehet szakítani és törölni.

Gomb	Functio
	bek./kik. gomb – készenléti állapotban történő megnyomásával bekapcsolja az olajsütő üzemmódot, az újbóli megnyomásával a program befejeződik.
	MODE gomb – nyomja meg az egyik előre beállított 12 program beállításához.
	bek./pause gomb – a megnyomásával gomb aktiválja a beállított funkciót; működés közbeni megnyomásával megszakad a funkció.
	Hőmérséklet beállító gomb – megnyomás után a kijelző felett megjelenik a °C, majd a **B8 / B9** nyilakkal beállítható a kívánt érték.
	Idő beállító gomb – megnyomás után a kijelző felett megjelenik a MIN, majd a **B8 / B9** nyilakkal beállítható a kívánt érték.
< >	hőmérséklet - csökkenés / emelkedés - a rövid lenyomás a hőmérsékletet 5 °C-kal emelkedés / csökkenés a hosszú nyomás gyorsítja a emelkedés / csökkenés.
	idő - csökkenés / emelkedés - a rövid lenyomás a idő 1 perccel emelkedés / csökkenés a hosszú nyomás gyorsítja a emelkedés / csökkenés.

Hőmérséklet beállítási tartomány 80 – 200 °C és idő 1 – 60 perc.

Hang és fény jelzés

– Tápkábel csatlakozása az elektromos hálózathoz (2x hangjelzés).
– Gomb megnyomása (1x hangjelzés).
– Beállított program bekapcsolása (1x hangjelzés).
– Amikor az ételt fel kell rázni / meg kell keverni (5x hangjelzés + ((SHAKE)).
– Beállított program befejezése (5x hangjelzés + End).
– Amikor a tartályt a működés megszakítása után behelyezik a fritőztestbe (2x hangjelzés).

Figyelem

- Ha szokatlan szimbólumok jelennek meg a kijelzőn, húzza ki a tápkábelt és csatlakoztassa újra.

Sütés

Az összeszerelt fritőzt helyezze egyenes felületre (pl. konyhaasztalra), minimum 85 cm magasságban, gyerekektől távol. A hozzávalókra való edényt töltse fel a készíteni kívánt hozzávalókkal (vegye figyelembe a maximális jelig mennyiséget) és az egész fritőzt szerelje össze megfelelően. A tábkábel **A7** dugóját csatlakoztassa az elektromos hálózathoz. Az összes szimbólum röviden felvillan. Ezek aztán kialszanak, és a **B1**gomb szimbóluma készenléti állapotban tovább világít. A **B1** gomb megnyomásával a kijelzőn az előre beállított hőmérséklet, 180 °C világít, amely átvált az előre beállított 15 percre vált. Erősítse meg ezt a beállítást a **B4** megnyomásával, vagy állítson be más paramétereket, majd erősítse meg a **B4** gombbal. A funkció során lehetőség van a hőmérséklet és az idő megváltoztatására. A funkció megszüntetését hangjelzés kíséri és a kijelzőn a "OFF" érték jeleink meg. A fűtés kikapcsol, de a ventilátor még néhány pillanatig működik, hogy szellőztessen. A ezután a készülék készenléti üzemmódba lép. A sütés befejezése után a fogantyú segítségével óvatosan húzza ki az edényt **A2** a hozzávalókkal és hagyja egy rövid ideig hűlni. Az elkészített hozzávalók alapján kihülés után ha szükséges, öntse ki a folyadékot a edényt. A készüléket az gomb megnyomásával **B4** vagy **B1** bármikor le lehet kapcsolni. A használat után a hálózati vezetéket húzza ki a fali aljzatból.

Megjegyzés:

- A sütő eltávolítása megszakítja a készülék működését.
- Tartsa tisztán és szárazon a sütőteret, hogy ne keletkezzenek zsírfoltok és ne tapadjon ételmaradék a fritőzbe falához.
- A edény lévő zsírt ne használja fel a továbbiakban! Miután kihűlt a zsír, dobja azt ki!

Ezeknek a funkcióknak a hőmérséklet- és időbeállításai megváltoztathatók a funkció előtt és közben.

Megjegyzés:

- Ha szokatlan szimbólum Javasoljuk néhány hozzávaló elkészítés közben történő megkeverését, vagy összerázását! Soha ne forgassa, vagy ne döntse meg túlságosan az edényt, mert az forró folyadékot tartalmazhat!

Előre beállított programok (alapértelmezett hőmérséklet és idő az egyes menükben):

Ikon	Nyersanyag	Hőmérséklet (°C)	Idő (perc)	Megke-verését	Megjegyzések
	Meleg levegő	200	18	Igen	Vannak különbségek az azonos típusú összetevők között és az egyes felhasználók személyes ízlése is eltérő lehet. A táblázat csak tájékoztató jellegű. A sütés ideje és hőmérséklete tetszés szerint módosítható
	Hús	200	10	Igen	
	Hal	190	10	Igen	
	Sütés	200	10	Igen	
	Grillezés	195	20	Igen	
	Újramelegítés	175	4	-	
	Steak	200	10	Igen	
	Hasábburgonya (fagyasztott)	200	20	Igen	
	Zöldség	180	10	Igen	
	Sütés	160	20	-	
	Tojás	160	18	-	
	Szárnyas hús	195	22	Igen	

IV. KARBANTARTÁS

Karbantartás előtt minden alkalommal húzza ki a tápkábel csatlakozóját a konnektorból, és hagyja a készüléket kihűlni! Minden használat után törölje le a külső felületet puha nedves ronggyal. Ne használjon durva és agresszív tisztítószert és fémeszközöket, amelyek a tisztítás folyamán megkarcolhatják a felületet. A külső borítást törölje át nedves ruhával! A hozzávalókra való edény és a csöpögtető rost mossa el mosószeres forró vízben, utána öblítse le hideg vízzel és hagyja megfelelően megszáradni (ne használjon mosogatógépet)! Szükség esetén lehet ezekre a részekre zsíroldó szereket használni. A fritőz belsejét törölje ki óvatosan nedves ruhával, vagy nem karcoló tisztító szivaccsal! **Ezt a felületet nagyon alaposan meg kell tisztítani.** Szükség esetén távolítsa el a a borító szennyeződéseket a fűtőelemről tisztító kefe segítségével! Műanyag alkatrészeket soha ne szárítson hőforrás felett (pl. kályha, elektromos/gáztűzhely). Normális jelenség, ha idővel a felület színe megváltozik. Ez a változás azonban semmilyen módon nem módosítja a felület tulajdonságait, és nem ok a reklamációra! A tápkábelt **A7** törölje meg ronggyal. A készüléket megfelelően megtisztítva, száraz, pormentes helyen tárolja, gyerekektől és korlátozott döntésképességű emberektől távol.

V. ÖKOLÓGIA

Amennyiben a méretek engedik, a készülék minden részén feltüntetik a felhasznált anyagok és azok újrahasznosítására vonatkozó jelzéseket. A terméken vagy kísérő dokumentumán lévő jelzések azt jelentik, hogy az elektromos és elektronikus eszközök nem dobhatók a kommunális hulladékba, hanem azokat a kijelölt hulladékgyűjtő helyeken kell leadni, ahol ingyenesen átveszik. Ezzel hozzájárul a természeti erőforrások védelméhez, valamint csökkenti a helytelen ártalmatlanításból származó környezeti és egészségügyi kockázatokat. További információért forduljon a helyi önkormányzathoz vagy hulladékgyűjtő helyhez. A hulladék helytelen kezelése egyes országokban pénzbírságot vonhat maga után. A készülék végleges selejtezésekor javasolt a csatlakozóvezeték levágása, hogy használhatatlanná váljon.

Azoknak az alkatrészeknek a cseréjét, amelyeknél a készülék elektromos részeibe történő beavatkozás szükséges, csak szakszerviz végezheti!

A garanciával és a termékjavítással kapcsolatos információkat a www.eta.cz/servis-eu weboldalon találja.

VI. MŰSZAKI ADATOK

Feszültség (V)	a készülék típusának címkéjén látható
Teljesítményfelvétel (W)	a készülék típusának címkéjén látható
Tömeg cca (kg)	5
A készülék érintésvédelmi osztálya	I.
Termék méretei (mm):	305 x 470 x 280

Teljesítményfelvétel készenléti állapotban < 0.50 W

A technikai specifikációk és modell szerinti esetleges tartozékok változtatásának jogát a gyártó fenntartja!

A KÉSZÜLÉKEN, ANNAK CSOMAGOLÁSÁN VAGY ÚTMUTATÓJÁBAN TALÁLHATÓ FIGYELMEZTETÉSEK ÉS SZIMBÓLUMOK:

	HOUSEHOLD USE ONLY. DO NOT IMMERSE IN WATER OR OTHER LIQUIDS.
	Kizárólag háztartási használatra alkalmas. Ne merítse vízbe vagy más folyadékba.
	TO AVOID DANGER OF SUFFOCATION, KEEP THIS PLASTIC BAG AWAY FROM BABIES AND CHILDREN. DO NOT USE THIS BAG IN CRIBS, BEDS, ARRIAGES OR PLAYPENS. THIS BAG IS NOT A TOY.
	Fulladásveszély. Tartsa a PE zacskót gyermekektől elzárt helyen. A zacskó nem játékszer. Ne használja ezt a zacskót bölcsőkben, kiságyakban, babakocsikban, vagy gyerek járókákban.
	Nem szabad a háztartási hulladékkal együtt megsemmisíteni!
	Olvassa el a használati utasítást
	FIGYELMEZTETÉS: FORRÓ FELÜLET. A forró részek megérintése, illetve való érintkezés veszélyt jelenthet az egészségére! Legyen óvatos a készülék használata közben!

PL – Frytkownica beztłuszczowa

eta 7168

Fritta Ultima

INSTRUKCJA OBSŁUGI

Szanowni Państwo, dziękujemy za zakup naszego produktu. Przed rozpoczęciem użytkowania, należy uważnie przeczytać wszystkie instrukcje i zachować je na przyszłość. Dotyczy to także dowodu zakupu oraz – jeśli to możliwe – wszystkich części oryginalnego opakowania.

I. OSTRZEŻENIA DOTYCZĄCE BEZPIECZEŃSTWA ⚠

- Przed pierwszym uruchomieniem urządzenia przeczytaj uważnie instrukcję obsługi, przejrzyj rysunki i zachowaj instrukcję do wglądu.
- Sprawdź, czy napięcie podane na tabliczce znamionowej odpowiada napięciu w używanym przez Ciebie gniazdku.
- Wtyczkę przewodu zasilającego należy podłączyć do gniazdka zainstalowanego i uziemionego zgodnie.
- Produkt przeznaczony jest do stosowania w gospodarstwach domowych i podobnych miejscach (sklepy, biura i podobne miejsca pracy, hotele, motele i inne środowiska mieszkalne, w firmach świadczących usługi noclegowe ze śniadaniem)! Nie jest przeznaczone do użytku komercyjnego!
- Z urządzenia mogą korzystać dzieci powyżej 8 roku życia a także nieposiadające wiedzy lub doświadczenia w użytkowaniu tego typu urządzeń pod warunkiem, że będą one nadzorowane lub zostaną poinstruowane na temat bezpiecznego korzystania z tego urządzenia oraz zagrożeń wiążących się z jego używaniem. Bawienie się urządzeniem jest zabronione dzieciom. Czyszczenie i konserwacja bez nadzoru dorosłych jest dzieciom zabroniona. Dzieci do lat 8 muszą trzymać się z dala od urządzenia i jego przewodu. Urządzenie nie może być używane przez dzieci w wieku od 0 do 8 lat.
- Urządzenia mogą być używane przez osoby o ograniczonej sprawności fizycznej lub umysłowej lub z niedostatecznym doświadczeniem i wiedzą, jeżeli są one pod nadzorem lub zostały poinstruowane na temat używania urządzenia w sposób bezpieczny i rozumieją potencjalnemu zagrożeniu. Dzieci nie powinny bawić się urządzeniem.
- Zawsze należy odłączyć urządzenie od zasilania, jeśli jest pozostawione bez opieki, przed montażem, demontażem lub czyszczeniem.
- UWAGI: Nie używaj urządzenia wraz z programem, włącznikiem czasowym lub jakąkolwiek inną częścią, ktora włącza urządzenie automatycznie, ponieważ istnieje niebezpieczeństwo wybuchu pożaru w przypadku zakrycia urządzenia lub jego nieprawidłowego umieszczenia.
- UWAGA: Płaszcz urządzenia i jego wewnętrzne części są podczas pracy i do ich ostygnięcia gorące! Do manipulacji używać używać jednocześnie środków ochrony (np. rękawic). W przypadku manipulacji z częściami wewnętrznymi (np. zbiornik, ruszt) zaczekać na ich ostygnięcie.

- **OSTRZEŻENIE**: Po użyciu powierzchnia elementu grzewczego pozostaje przez pewien czas gorąca.
- Nie wsuwaj wtyczki przewodu zasilającego do gniazdka elektrycznego i nie wyciągaj jej mokrymi rękami ciągnąc za przewód zasilający!
- Podczas pracy urządzenia należy zapobiegać, aby zwierzęta i owady nie miały dostępu do urządzenia.
- Po pierwszym włączeniu urządzeniea może wystąpić krótkie, nieznaczne zadymienie, które nie jest usterką i nie powoduje prawa do reklamacji urządzenia.
- Po pracy i przed każdą konserwację, należy urządzenie wyłączyć i odłączyć od sieci, wyciągając wtyczkę z gniazdka.
- Nie pozostawiaj urządzenia bez nadzoru i przez cały czas smażenia kontroluj go.
- Używaj frytkownicy wyłącznie w miejscach, gdzie nie grozi jej przewrócenie oraz w dostatecznej odległości od przedmiotów łatwopalnych (np. fi ranki, zasłony, drewno itd.), źródeł ciepła (np. piecyk, kuchenka elektryczna czy gazowa itd.) i wilgotnych powierzchni (zlewozmywaki, umywalki itd.).
- Nie należy umieścić zbiornik frytkownicy, gdy jest gorące, na drewnianym biurku, lakierowanej powierzchni lub innego rodzaju delikatnej powierzchni, która przez ciepło może zostać uszkodzona.
- Nigdy nie zanurzać frytkownicy z grzałką (ani częściowo) do wody i nie myć pod bieżącą wodą!
- Nie dotykać podczas frytowania miejsc, gdzie występuje para/gorące powietrze, grozi niebezpieczeństwo poparzenia. Należy też uważać na gorącą parę wznoszącą się po wysunięciu zbiornika!
- Przed podłączeniem do gniazdka sieciowego frytkownica musi być prawidłowo zestawiona. Nigdy nie włączać frytkownicy bez ruszta.
- Nie wlewać do frytkownicy żadnych cieczy ani oleju do frytowania! Frytowanie przebiega z pomocą cyrkulacji gorącego powietrza.
- Wszystkie przygotowywane surowce muszą się znajdować tylko w zbiorniku frytkownicy, to zapobiegnie ich kontaktowi ze spiralą grzewczą.
- Podczas pracy nigdy nie zakrywać wejściowych i wyjściowych otworów wentylacyjnych.
- Nie umieszczać urządzenia przy ścienia lub innych urządzeniach. Zostawić co najmniej 10–20 cm wolnego miejsca wokół i nad urządzeniem.
- W razie pojawienia się dymu wychodzącego z urządzenia natychmiast odłączyć urządzenia od gniazdka el., wywietrzyć i po opanowaniu dymienia usunąć przyczynę (jeżeli źródłem są przygotowywane surowce).
- Urządzenie potrzebuje po nagrzaniu w przybliżeniu 30 min. na ostygnięcie i bezpieczną manipulację i czyszczenie.
- Frytkownicę należy prawidłowo czyścić i usuwać wszelkie resztki pożywienia. Nieutrzymywanie frytkownicę w czystości może prowadzić do uszkodzenia jej powierzchni, które mogłyby negatywnie wpłynąć na trwałość urządzenia i powodować powstanie niebezpiecznych sytuacji.
- Nie należy używać metalowych szczypców, łopatki, noża lub innych ostrych naczyń metalowych, które mogą spowodować uszkodzenie powierzchni zbiornika lub ruszta.
- Podczas wysuwania zbiornika z pomocą rękojeści należy postępować ostrożnie i przytrzymywać frytkownicę drugą ręką.
- Z urządzenia należy korzystać wraz z oryginalnym wyposażeniem producenta.
- Frytkownica (element grzewczy) jest wyposażona w bezpiecznik termiczny zabezpieczający przed przegrzaniem.
- Nigdy nie używaj urządzenia do innych celów niż te, do których jest przeznaczony oraz w sposób opisany w niniejszej instrukcji!

- Producent nie odpowiada za szkody spowodowane na skutek niewłaściwego użycia urządzenia i wyposażenia (np. zepsucie potraw, obrażenia, oparzenia, pożar) i nie ponosi odpowiedzialności za dotyczące urządzenia w przypadku nieprzestrzegania wyżej opisanych zasad bezpieczeństwa.

PRZEWÓD ZASILAJĄCY:

- Jeżeli kabel zasilający urządzenia jest uszkodzony, musi być wymieniony przez producenta, przez technika serwisowego lub osobę kwalifikowaną.
- Nigdy nie używaj urządzenia, jeśli ma uszkodzony przewód zasilający lub wtyczkę, jeśli nie pracuje prawidłowo lub spadło na ziemię i uszkodziło się. W takich wypadkach urządzenie należy oddać do specjalistycznego serwisu w celu sprawdzenia jego bezpieczeństwa i funkcjonalności.
- Należy unikać, aby przewód zasilający swobodnie wisiał na krawędzi blatu, gdzie mogłoby sięgnąć dziecko.
- Przewodu zasilającego nie wolno uszkodzić ostrymi lub gorącymi przedmiotami, otwartym płomieniem, nie wolno go również zanurzać w wodzie. Nigdy nie kładź go na gorącej powierzchni ani nie pozwól, by zwisał poza krawędź stołu lub blatu kuchennego. Na skutek zawadzenia o przewód lub pociągnięcia go np. przez dzieci może dojść do przewrócenia lub ściągnięcia urządzenia, a następnie do poważnych obrażeń!
- Dopilnuj, aby kabel zasilający nie został uszkodzony przez ostre lub gorące przedmioty i ogień. Nie powinien być zanurzany w wodzie lub załamywać się na ostrych krawędziach.
- Należy regularnie sprawdzać stan kabla zasilającego urządzenia.

II. OPIS URZĄDZENIA (rys. 1, 2)

A – korpus frytkownicy

A1 – ruszt okapowy
A2 – zbiornik frytkownicy na surowce
A3 – uchwyt
A4 – wziernik
A5 – doprowadzenie powietrza
A6 – wylot powietrza
A7 – kabel zasilania

B – panel do obsługi

B1 – przycisk wł. / wył. / pause
B2 – przycisk MODE
B3 – wyświetlacz
B4 – przycisk wł. / pause
B5 – ikony nastawionego programu
B6 – ustawienie temperatury
B7 – ustawienie czasu
B8 – przycisk obniżania temperatury/czasu
B9 – przycisk zwiększania temperatury/czasu

III. INSTRUKCJA UŻYCIA

Przed pierwszym użyciem umyj części, które będą w kontakcie z jedzeniem, gorącą wodą z dodatkiem środka myjącego, dokładnie opłucz czystą wodą i wytrzyj do sucha, ewentualnie pozostaw do wysuszenia. Krótkie, lekkie zadymienie nie jest usterką i powodem do reklamacji urządzenia. Teraz urządzenie jest gotowe do użycia.

Zestawienie poszczególnych części

Zestawiając frytkownicę należy postępować według rys.1. Wyciągnąć zbiornik frytkownicy **A2**. Następnie umieścić zbiornik ze składnikami do frytkownice.

Uwaga

- Nie należy zdejmować silikonowych nóżek z kratki ociekowej, ponieważ służą one do przytrzymywania kratki ociekowej na miejscu i zapobiegają uszkodzeniu pojemnika.

Opis - panel sterowania i wyświetlacz

Panel sterowania jest dotykowy, więc nie należy mocno wciskać przycisków (symboli). Podczas pracy na wyświetlaczu można monitorować bieżąca czas i temperatura. Wybrany program może zostać w dowolnym momencie zakończony przez naciśnięcie przycisku **B1**.

Przycisk	Funkcje
	Przycisk wł/wył – naciśnięcie w trybie gotowości włączy frytkownicę, po ponownym naciśnięciu się wyłączy frytkownicę lub a aktywny program zostanie zakończony.
	Przycisk M=MODE – naciskając wybiera się jeden z nastawionych 12 programów.
	Przycisk wł/pause – naciśnięciu włączy się nastawioną funkcję; naciśnięcie w trakcie pracy przerwie daną funkcję.
	Przycisk ustawiania temperatury – po naciśnięciu nad wyświetlaczem pojawi się °C, a następnie za pomocą strzałek **B8 / B9** można ustawić żądaną wartość.
	Przycisk ustawiania czasu – po naciśnięciu nad wyświetlaczem pojawi się MIN, a następnie za pomocą strzałek **B8 / B9** można ustawić żądaną wartość.
	Zwiększenie/obniżenie temperatury – krótkim naciśnięciem zwiększa / obniży się temperaturę o 5 °C, długim naciśnięciem przyspiesza się zwiększanie/ obniżenie.
	Zwiększenie/obniżenie czasu – krótkim naciśnięciem zwiększa / obniży czas o 1 min., długim naciśnięciem przyspieszy się zwiększanie/obniżenie.

Zakres nastawienia temperatury 80 – 200 °C i czasu 1 – 60 min.

Sygnalizacja dźwiękowa i świetlna

– Gdy zasilacz jest podłączony do sieci (2x sygnał dźwiękowy).
– Po naciśnięciu przycisku (1x sygnał dźwiękowy).
– Po włączaniu ustawionego programu (1x sygnał dźwiękowy).
– Gdy jedzenie ma być wstrząśnięte / wymieszane (5x sygnał dźwiękowy + ((SHAKE)).
– Po zakończeniu ustawionego programu (5x sygnał dźwiękowy + End).
– Po włożeniu pojemnika do korpusu frytownicy po przerwie w pracy (2x sygnał dźwiękowy).

Frytowanie

Umieścić zestawioną frytkownicę na równej powierzchni (np. stół kuchenny) na wysokości minimalnie 85 cm, poza zasięgiem dzieci. Zbiornik na surowce napełnić potrzebnymi surowcami (dotrzymywać maksymalnej ilości do kreski MAX) i należycie zestawić całą frytkownicę. Podłączyć wtyczkę kabla zasilającego **A7** do sieci elektrycznej. Na krótką chwilę zaświecą wszystkie symbole. Następnie zgasną i w trybie gotowości będzie świecić tylko symbol przycisku **B1**. Po naciśnięciu przycisku **B1** zacznie świecić na wyświetlaczu nastawiona temperatura 180 °C na przemian z nastawionym czasem 15 minut. Potwierdzić to nastawienie naciskając **B4**, lub nastawić inne parametry i potwierdzić je przyciskiem **B4**. W trakcie pracy można zmieniać temperaturę i czas. Przerwaniu funkcji towarzyszy sygnał dźwiękowy i na wyświetlaczu pojawia się "OFF" i sygnał dźwiękowy. Grzejnik wyłącza się, ale wentylator jeszcze przez kilka chwil pracuje, aby przewietrzyć. Następnie urządzenia przejdzie w tryb gotowości. Po ukończeniu przygotowania z pomocą uchwytu ostrożnie wysunąć zbiornik **A2** z surowcami i zostawić na chwilę do ostygnięcia. W zależności od charakteru przygotowywanych surowców po ostygnięciu wylać ewentualne ciecze z zbiornika. Urządzenie można zatrzymać w dowolnym momencie, naciskając przycisk **B4** lub **B1**. Po pracy odłączyć urządzenie od gniazdka.

Uwaga

- Powierzchnie wewnętrzne frytkownicę utrzymywać czyste i suche, aby nie osadzały się zanieczyszczenia z tłuszczu oraz cząsteczki żywności.
- Wyjęcie frytownicy spowoduje przerwanie działania urządzenia. W przypadku wyjęcie zbiorniku na surowce dłużej niż 60 minut proces nie zostanie przywrócony i potrzeba ponownie włączyć frytkownicu.
- Tłuszczu z zbiornika nie używać do dalszej obróbki i po ostygnięciu usunąć go!

Informację o potrzebnej temperaturze można znaleźć na etykiecie żywności lub w tabeli niniejszej instrukcji.

Uwaga

- Niektóre surowce trzeba podczas ogrzewania mieszać lub potrząsać nimi. Jednocześnie nie obracać ani nie pochylać nadmiernie zbiornika podczas potrząsania, może zawierać gorącą ciecz.

Nastawione programy (temperatura początkowa a czas przy różnych menu są następujące):

Ikona	Surowiec	Temperatura (°C)	Czas (min.)	Potrząsan	Ostrzeżenie
	Termoobieg	200	18	Tak	Istnieją określone różnice w takich samych rodzajach składników a gust każdego użytkownika może się różnić. Tabela służy do celów informacyjnych.
	Pieczeń	200	10	Tak	
	Ryba	190	10	Tak	
	Zapékání	200	10	Tak	
	Grill	195	20	Tak	
	Podgrzewanie	175	4	-	
	Steak	200	10	Tak	
	Frytki (zamrożone)	200	20	Tak	
	Warzywa	180	10	Tak	
	Pieczenie	160	20	-	Czas i temperaturę pieczenia możesz zmienić.
	Jajka	160	18	-	
	Drób z kurczaka	195	22	Tak	

IV. KONSERWACJĄ

Każdorazowo przed konserwacją odłącz urządzenie od sieci elektrycznej poprzez wyciągnięcie wtyczki przewodu zasilającego z gniazdka elektrycznego i pozostaw je do wystygnięcia! Po każdym użyciu wytrzyj zewnętrzne powierzchnie miękką wilgotną ściereczką. Nie używaj ściernych i agresywnych środków czyszczących i metalowych narzędzi, które mogłyby zarysować powierzchnię urządzenia podczas czyszczenia. Płaszcz zewnętrzny wycierać wilgotną szmatką. Zbiornik i ruszt okapowy umyć w gorącej wodzie ze środkiem czyszczącym, następnie opłukać czystą wodą i zaczekać na dostateczne wyschnięcie (nie używać zmywarki do naczyń). W razie potrzeby do czyszczenia tych części można użyć delikatnych środków odtłuszczających. Wnętrze podstawy frytkownicy ostrożnie wytrzeć wilgotną szmatką lub nieścierną gąbką do czyszczenia. **Miejsce to musi być czyszczone bardzo dokładnie.** W razie potrzeby usunąć resztki zanieczyszczeń z okładki grzałki szczoteczką do czyszczenia. Przewód zasilający **A7** wytrzyj ściereczką.
Przed składowaniem należy się upewnić, że automat jest zimny i suchy.

Składować
urządzenie w bezpiecznym, suchym miejscu z dala od dzieci i osób nieodpowiedzialnych.

V. EKOLOGIA

Jeżeli pozwalają na to rozmiary, na wszystkich elementach znajdują się oznaczenia materiałów użytych do produkcji oraz recyklingu. Symbole na produkcie lub w dokumentacji oznaczają, że elementów elektrycznych i elektronicznych nie wolno wyrzucać z odpadami komunalnymi – należy je oddać do specjalnych punktów zbiorczych, gdzie są przyjmowane bezpłatnie. Prawidłowa utylizacja pomaga chronić zasoby naturalne oraz zdrowie ludzi i środowisko. Szczegółowe informacje uzyskają Państwo w urzędzie lub punkcie zbiorczym. Nieprawidłowa utylizacja może skutkować karą zgodnie z przepisami. Przy trwałym wycofaniu urządzenia z użytkowania zaleca się odcięcie przewodu zasilania, co uniemożliwi dalsze korzystanie z urządzenia.

Wymiana elementów, które wymagają ingerencji do części elektrycznej urządzenia może wykonać wyłącznie specjalistyczny serwis! Nie przestrzeganie wskazówek producenta powoduje utratę prawa do napraw!

Informacje dotyczące reklamacji i napraw produktów można znaleźć na stronie www.eta.cz/servis-eu.

VI. DANE TECHNICZNE

Napięcie (V)	podano na tabliczce znamionowej urządzenia
Pobór mocy (W)	podano na tabliczce znamionowej urządzenia
Waga ok. (kg)	6,1
Klasa izolacyjna	I.
Wymiary produktu (mm)	305 x 470 x 280

Pobór mocy w trybie czuwania wynosi poniżej < 0,50 W

Zmiana specyfikacji technicznych i akcesoriów w zależności od modelu produktu jest zastrzeżona przez producenta.

HOUSEHOLD USE ONLY. DO NOT IMMERSE IN WATER OR OTHER LIQUIDS.	
Tylko do zastosowania w gospodarstwie domowym. Nie zanurzać do wody lub innych cieczy.	
	TO AVOID DANGER OF SUFFOCATION, KEEP THIS PLASTIC BAG AWAY FROM BABIES AND CHILDREN. DO NOT USE THIS BAG IN CRIBS, BEDS, ARRIAGES OR PLAYPENS. THIS BAG IS NOT A TOY.
	Niebezpieczeństwo uduszenia. Tego worka nie należy używać w kołyskach, łóżeczkach, wózkach lub kojcach dziecięcych. Torebkę z PE położyć w miejscu będącym poza zasięgiem dzieci. Torebka nie służy do zabawy!
	Nie wolno go wyrzucać wraz z odpadami komunalnymi
	Zapoznaj się z instrukcją obsługi
	OSTRZEŻENIA: GORĄCE POWIERZCHNIA. Ryzyko poparzenia, które może powstać przez dotknięcie gorących części. Należy być ostrożnym podczas obsługi urządzenia!

DE – Heißluftfritteuse

Fritta Ultima

eta 7168

BEDIENUNGSANLEITUNG

Sehr geehrter Kunde, wir danken Ihnen für den Kauf unseres Produktes. Bewahren Sie diese Anleitung gemeinsam mit dem Kassenbeleg und nach Möglichkeit auch mit der Verpackung gut auf.

I. SICHERHEITSHINWEISE ⚠

- Vor der ersten Inbetriebsetzung lesen Sie sorgfältig die Bedienungsanleitung, sehen Sie sich die Abbildungen an und bewahren Sie die Anleitung zum späteren Gebrauch auf.
- Überprüfen Sie, ob die Angabe auf dem Typenschild der Spannung in Ihrer elektrischen Steckdose entspricht. Der Stecker der Anschlussleitung ist an die richtig angeschlossene und geerdete Steckdose laut EN anzuschließen!
- Stecken Sie den Stecker der Anschlussleitung nicht in die el. Steckdose und ziehen Sie ihn aus der Steckdose nicht mit nassen Händen durch Ziehen heraus!
- Dieses Gerät kann von Kindern im Alter von 0 bis 8 Jahre nicht benutzt werden. Dieses Gerät kann von Kindern ab 8 Jahre und älter benutzt werden, wenn diese unter dauerhafter Aufsicht sind. Dieses Gerät kann von Menschen mit verminderten körperlichen, sensorischen oder geistigen Fähigkeiten oder mit Mangel an Erfahrung und Wissen bedient werden, sofern sie während der Gerätebenutzung beaufsichtigt werden oder unterwiesen wurden, wie das Gerät in einer sicheren Weise zu nutzen ist und wenn sie die möglichen Gefahren verstehen. Die Reinigung und Wartung des Gerätes dürfen von Kindern nicht durchgeführt werden. Kinder unter 8 Jahren müssen von dem Gerät und seiner Anschlussleitung ferngehalten werden.
- Vor dem Austausch des Zubehörs oder der zugänglichen Teile, die sich beim Betrieb bewegen, vor der Montage und Demontage, vor Reinigung und Instandhaltung und nach Arbeitsende schalten Sie das Gerät aus und trennen Sie es vom el. Netz durch Ausziehen des Steckers der Anschlussleitung aus der el. Steckdose!
- Trennen Sie das Gerät immer von der Stromversorgung, wenn dieses unbeaufsichtigt gelassen wird.
- VORSICHT: Das Gerät ist nicht für Tätigkeit mittels eines Außenzeitschalters, einer Fernbedienung oder eines anderen Teiles bestimmt, der das Gerät automatisch schaltet, denn es besteht die Gefahr der Feuerentstehung, wenn das Gerät im Zeitpunkt der Inbetriebsetzung des Gerätes abgedeckt oder unrichtig installiert wäre.
- VORSICHT: Das Gehäuse des Geräts und seiner internen Komponenten ist in Betrieb und bis sie heiß abkühlen! Warten Sie beim Umgang mit internen Teilen (z. B. Behälter, Abtropfgitter), bis diese abgekühlt sind.

- **WARNUNG**: Die Oberfläche des Heizelements kann nach dem Betrieb Restwärme abgeben.
- Das jeweilige Gerät ist nur zum Haushaltsgebrauch und zu den ähnlichen Zwecken (Geschäfte, Büros und ähnliche Arbeitsplätze, in Hotels, Motels und anderen Wohnobjekten, in den B&B sicherstellenden Unternehmen) bestimmt! Es ist nicht zum kommerziellen Gebrauch bestimmt!
- Bei der ersten Einschaltung kann es zur kurzen und mäßigen Rauchbildung kommen, dies ist kein Mangel und stellt keinen Grund zur Reklamation dar.
- Wenn das Gerät in Betrieb ist, vermeiden Sie Kontakt mit Haustieren, Pflanzen und Insekt.
- Lassen Sie das Gerät nie unbeaufsichtigt und kontrollieren Sie es für die ganze Frittierzeit.
- Friteuse nur in den Stellen, wo ihr Umstürzen nicht droht, und in einem ausreichenden Abstand von brennbaren Gegenständen (z.B. Gardinen, Vorhänge, Holz usw.), Wärmequellen (z.B. Ofen, Kamin, el./Gasherd usw.) und feuchten Oberflächen (Spülbecken, Waschbecken usw.) benutzen.
- Tauchen Sie die Fritteuse niemals mit dem Heizkörper (auch nur teilweise) in Wasser und waschen Sie sie nicht unter fließendem Wasser!
- Platzieren Sie den Frittierkorb nicht auf einer instabilen, zerbrechlichen und brennbaren Unterlage (z.B. Glas-, Papier-, Kunststoff-, lackierte Holzplatten und verschiedene Gewebe/Tischdecken).
- Berühren Sie beim Frittieren keine Stellen, an denen Dampf / heiße Luft austritt. Es besteht Verbrennungs- und Verbrühungsgefahr. Achten Sie auch darauf, dass beim Herausziehen des Behälters heißer Dampf austritt!
- Die Fritteuse muss ordnungsgemäß zusammengebaut werden, bevor sie an eine Steckdose angeschlossen wird. Schalten Sie die Fritteuse auch niemals ohne den Abtropfgitter ein.
- Gießen Sie keine Flüssigkeiten oder Frittieröl in die Fritteuse! Das Frittieren erfolgt durch Zirkulieren von heißer Luft.
- Alle vorbereiteten Rohstoffe dürfen sich nur im Frittierkorb befinden, vermeiden Sie deren Kontakt mit der Heizspirale.
- Metallzangen, Messer oder andere scharfe Metallküchenwerkzeuge nicht benutzen, diese könnten die nicht kohäsive Oberflächenbehandlung der Behälter oder der Abtropfgitter.
- Decken Sie niemals die Einlass- und Auslassöffnungen während des Betriebs ab.
- Stellen Sie das Gerät nicht an eine Wand oder andere Geräte. Lassen Sie um und über dem Gerät mindestens 10–20 cm freien Platz.
- Der Fritteuse sollte ordnungsgemäß gereinigt und Speisereste immer ordnungsgemäß entfernt werden. Wenn der Fritteuse nicht sauber gehalten wird, kann dies zu Oberflächenschäden führen, die die Lebensdauer des Geräts beeinträchtigen und zu einer gefährlichen Situation führen können.
- Wenn Sie Rauch vom Gerät bemerken, ziehen Sie sofort den Netzstecker. Steckdosen, lüften und beseitigen Sie die Ursache nach Stabilisierung der Rauchemissionen (wenn die Quelle die zubereitenden Rohstoffe sind).
- Das Gerät benötigt nach dem Aufheizen ca. 30 Minuten. zur Kühlung und sicheren Handhabung und Reinigung.
- Seien Sie vorsichtig, wenn Sie die Behälter mit dem Griff herausziehen und den Körper der Fritteuse mit der anderen Hand halten.
- Das Gerät nur mit Originalzubehör vom Hersteller benutzen.
- Der Hersteller haftet nicht für die durch einen nicht bestimmungsgemäßen Umgang mit Gerät und Zubehör verursachten Schäden (z.B. Entwertung von Lebensmitteln, Verbrennung, Verbrühung, Verletzung, Feuer).

ANSCHLUSSLEITUNG:

- Benutzen Sie das Gerät nicht, wenn dieses beschädigte Anschlussleitung oder Stecker aufweist, wenn dieses nicht richtig arbeitet, wenn dieses auf den Boden gefallen und beschädigt ist oder ins Wasser gefallen ist. In solchen Fällen ist das Gerät in einen Fachservice zur Überprüfung seiner Sicherheit und der richtigen Funktion zu holen.
- Falls die Anschlussleitung vom Gerät beschädigt ist, muss diese durch den Hersteller, seinen Servicetechniker oder durch ähnlich qualifizierte Person ersetzt werden, um gefährliche Situation vorzubeugen.
- Die Anschlussleitung darf nicht durch scharfkantige oder heiße Gegenstände, offenes Feuer beschädigt werden, diese darf nicht ins Wasser eingetaucht sowie über die Kanten gebogen werden.
- Im Bedarfsfalle der Verwendung eines Verlängerungskabels darf dieses nicht beschädigt sein und muss den geltenden Normen entsprechen.
- Überprüfen Sie regelmäßig den Stand der Anschlussleitung des Gerätes.

II. BESCHREIBUNG DES GERÄTES (Abb.1, 2)

A – Körperfritteuse

A1 – Abtropfgitter
A2 – Behälter für Rohstoffe
A3 – Halter
A4 – Sichtfenster
A5 – Lufteinlass
A6 – Luftauslass
A7 – Anschlusskabel

B – Bedienungspanel

B1 – Ein / Aus / PAUSE Taste
B2 – Taste MODE
B3 – Display
B4 – Ein / PAUSE Taste
B5 – Ikonen des eingestellten Programms
B6 – temperatureinstellung
B7 – zeiteinstellung
B8 – taste zum Verringern von Temperatur/Zeit
B9 – taste zum Erhöhen von Temperatur/Zeit

III. BEDIENUNGSANWEISUNGEN

Beseitigen Sie sämtliches Verpackungsmaterial und nehmen Sie die Friteuse mit dem Zubehör heraus. Beseitigen Sie aus der Friteuse sämtliche eventuelle Adhäsionsfolien, Etiketten oder Papier. Vor dem ersten Gebrauch waschen Sie die Teile, die mit den Lebensmitteln in Kontakt kommen, im heißen Wasser mit Saponatzusatz, spülen Sie diese gründlich mit klarem Wasser ab und wischen Sie diese trocken oder lassen Sie diese eventuell austrocknen. Eine eventuelle kurze, leichte Rauchentwicklung ist kein Mangel und Grund zur Reklamation des Verbrauchers. Jetzt ist der Verbraucher zur Verwendung bereit.

Zusammenstellen der einzelnen Teile

Bei dem Zusammenstellen gehen Sie gemäß Abb. 1 vor. Nehmen Sie die Behälter **A2** durch Ziehen am Bügel. Schieben Sie dann den Behälter in die entgegengesetzte Richtung zurück.

Achtung

- Entfernen Sie nicht die Silikonfüße vom Abtropfgitter, da diese das Abtropfgitter in Position halten und eine Beschädigung des Behälters verhindern sollen.

Beschreibung - Bedienfeld und Display

BEDIENFELD Das Bedienfeld hat eine Sensor-Tastbedienung. Aus diesem Grund ist es nicht erforderlich auf die abgebildeten Tasten (Symbole) Druck auszuüben. Während des Betriebs können Sie den Fortschritt des die aktuelle Time und Temperatur auf dem Display verfolgen. Die eingestellte Zeit und das Programm lassen sich jederzeit durch das Drücken der Taste **B1**.

Taste	Funktion
	Ein/Aus Taste – Durch Drücken im Standby-Modus wird die Fritteuse eingeschaltet und durch erneutes Drücken wird ertönt die Fritteus Aus oder das aktives Programm wird beendet.
	Taste MODE – Drücken Sie diese Taste, um eines der voreingestellten 12 Programme einzustellen.
	Ein/PAUSE Taste – Drücken wird die Einstellfunktion aktiviert. Drücken während des Betriebs unterbricht die Funktion.
	Taste zur Temperatureinstellung – Nach dem Drücken erscheint °C über dem Display und mit den Pfeiltasten B8 / B9 kann der gewünschte Wert eingestellt werden.
	Taste zur Zeiteinstellung – Nach dem Drücken erscheint MIN über dem Display und mit den Pfeiltasten **B8 / B9** kann der gewünschte Wert eingestellt werden.
	Temperaturanstieg – Temperaturer höhung / reduzierung – Kurzdruck erhöht/senkt die Temperatur um 5 °C, Langdruck beschleunigt der Erhöhung/Reduzierung.
	Zeit höhung / reduzierung – Kurzdruck erhöht/senkt die Zeit um 1 Minute, Langdruck beschleunigt der Erhöhung/Reduzierung.

Temperatureinstellbereich 80 – 200 °C und Zeit 1 – 60 Min.

Die akustische und visuelle Signalisierung

– Beim Anschließen des Netzkabels an das Stromnetz (2x akustisches Signal).
– Beim Anschließen des Netzkabels an das Stromnetz (1x akustisches Signal).
– Wenn das einschalten Programm beendet ist (1x akustisches Signal).
– Wenn das Essen geschüttelt / gerührt werden soll (5x akustisches + ((SHAKE)).
– Wenn das eingestellte Programm beendet ist (5x akustisches Signal + End).
– Wenn der Behälter in das Gehäuse der Fritteuse eingesetzt wird (2x akustisches Signal).

Achtung

- Wenn ungewöhnliche Zeichen auf dem Display erscheinen, trennen Sie das Gerät vom Stromnetz und schließen Sie es anschließend erneut an.

Frittieren

Stellen Sie die zusammengebaute Fritteuse auf eine ebene Fläche (z. B. einen Küchentisch) in einer Höhe von mindestens 85 cm außerhalb der Reichweite von Kindern. Füllen Sie den Rohstoffbehälter mit den erforderlichen Rohstoffen (Sie die mit der Höchstmenge bis zum Füllstrich) und montieren Sie die gesamte Fritteuse ordnungsgemäß. Schließen Sie den Stecker des Netzteils **A7** an das Stromnetz an. Alle Symbole leuchten kurz auf. Diese erlöschen dann und das Symbol für die Taste **B1** leuchtet im Standby-Modus weiter. Durch Drücken der Taste **B1** wird die voreingestellte Temperatur von 180 ° C auf dem Display angezeigt, die sich abwechselnd auf eine voreingestellte Zeit von 15 Minuten ändert. Bestätigen Sie diese Einstellung durch Drücken von **B4** oder stellen Sie andere Parameter ein und bestätigen Sie dann mit **B4**.Während der Funktion können Temperatur und Zeit geändert werden. Die Beendigung der Funktion wird von einem akustischen Signal begleitet und erscheint auf dem Display "OFF". Die Heizung schaltet sich aus, aber der Lüfter läuft noch einige Momente, um zu lüften und das Gerät übergeht dann in das Bereitschaftsregime. Schieben Sie den Behälter **A2** nach dem Kochen vorsichtig mit den Zutaten heraus und lassen Sie ihn eine Weile abkühlen. Gießen Sie je nach Art der zubereiteten Zutaten nach dem Abkühlen alle Flüssigkeiten aus den Behälter. Die Gerätetätigkeit kann man jederzeit durch Drücken der Taste stoppen **B4** oder **B1**. Nach dem Gebrauch ist das Gerät vom el. Netz zu trennen.

Achtung

- Halten Sie innere Der Fritteuse Oberfläche sauber und trocken, um die Bildung von Fett und Speiseresten zu verhindern.
- Durch Entfernen des Frittiergefäß wird das Gerät unterbrochen.
- Das Fett in der Behälter für Rohstoffe nicht zur weiteren Verarbeitung benutzen und dieses ist nach der Auskühlung zu beseitigen!

Informationen zur erforderlichen Temperatur finden Sie auf dem Lebensmitteletikett oder in der Tabelle dieser Bedienungsanleitung.

Bemerkung

- Wenn auf dem Display ungewöhnliche Ze Einige Rohstoffe sollten währen des Aufwärmens durchrühren oder schütteln. Drehen oder kippen Sie den Behälter beim Schütteln nicht zu stark, da den Behälter möglicherweise heiße Flüssigkeit enthält.

Voreingestellte Programme (In dieser Tabelle sind die Anfangstemperatur und die Zubereitungszeit bei den einzelnen Frittierprogrammen angeführt):

Symbol	Rohstoff	Temperatur (°C)	Zeit (min.)	Schütteln	Bemerkung
	Heißluft	200	18	Ja	Die Temperatur- und Zeiteinstellungen dieser Funktionen können vor und während der Funktion geändert werden.
	Fleisch Gemüse	200	10	Ja	
	Fisch	190	10	Ja	
	Braten	200	10	Ja	
	Grillen	195	20	Ja	
	Aufwärmen	175	4	-	
	Steak	200	10	Ja	
	Pommes (gefrorene)	200	20	Ja	
	Gemüse	180	10	Ja	
	Backen	160	20	-	
	Eier	160	18	-	
	Geflügel	195	22	Ja	

IV. INSTANDHALTUNG

Vor jeder Instandhaltung ist das Gerät vom el. Netz durch Ausziehen des Steckers der Anschlussleitung aus der el. Steckdose zu trennen und dieses ist gründlich abkühlen zu lassen! Nach jedem Gebrauch sind die Außenflächen mit weichem feuchtem Tuch zu wischen. Benutzen Sie keine rauen und aggressiven Reinigungsmittel und Metallwerkzeuge, die die Oberfläche beim Reinigen verkratzen können. Wischen Sie das äußere Gehäuse mit einem feuchten Tuch ab. Waschen Sie Behälter und Abtropfgitter in heißem Wasser mit Reinigungsmittel, spülen Sie sie dann mit sauberem Wasser ab und lassen Sie sie ausreichend trocknen (Verwenden Sie nicht die Spülmaschine). Bei Bedarf können an diesen Teilen schonende Entfettungsmittel verwendet werden. Wischen Sie die Innenseite des Frittierbodens vorsichtig mit einem feuchten Tuch oder einem nicht scheuernden Reinigungsschwamm ab. **Dieser Bereich muss sehr gründlich gereinigt werden.** Entfernen Sie gegebenenfalls Schmutzreste mit einer Reinigungsbürste die Abdeckung vom Heizgerät. Die Kunststoffteile sind nie oberhalb einer Wärmequelle zu trocknen (z.B. Ofen, el./Gasherd). Normale Erscheinung ist, dass sich die Oberflächenfarbe nach gewisser Zeit ändert. Diese Änderung ändert keinerlei die Oberflächeneigenschaften und stellt keinen Grund zur Reklamation des Gerätes dar! Wischen Sie die Anschlussleitung **A7** mit einem Tuch ab. Bewahren Sie das Gerät ordentlich gereinigt auf einem trockenen, staubfreien Ort auf, außerhalb der Kinder und rechtsunfähigen Personen fernhalten.

V. UMWELT

Sofern es die Maße erlauben, sind auf allen Teilen Symbole der verwendeten Materialien und deren Recycling aufgedruckt. Die am Produkt oder in der Dokumentation angegebenen Symbole bedeuten, dass elektrische und elektronische Geräte nicht mit dem Hausmüll entsorgt werden dürfen. Bringen Sie diese zur kostenlosen Entsorgung in die dafür vorgesehenen Sammelstellen. Durch die richtige Entsorgung helfen Sie, natürliche Ressourcen zu schonen und Umwelt- sowie Gesundheitsrisiken durch unsachgemäße Entsorgung zu vermeiden. Weitere Informationen erhalten Sie bei Ihrer Gemeinde oder der nächsten Sammelstelle. Falsche Entsorgung kann gemäß den Vorschriften zu Geldstrafen führen. Bei endgültiger Außerbetriebnahme empfiehlt es sich, nach dem Trennen vom Stromnetz das Kabel abzuschneiden, um das Gerät unbrauchbar zu machen.

Wartungsarbeiten mit umfangreicheren Charakter bzw. Arbeiten, die einen Eingriff in das Geräteinnere erfordern, muss ein Fachservice ausführen!

Informationen zu Produktreklamationen und Reparaturen finden Sie unter www.eta.cz/servis-eu.

VI. TECHNISCHE DATEN

Spannung (V)	angegeben auf dem Typenschild des Gerätes
Leistungsaufnahme (W)	angegeben auf dem Typenschild des Gerätes
Gewicht (kg)	6,1
Gerät der Schutzklasse	I.
Abmessungen (ca. LängexTiefexHöhe) (mm)	305 x 470 x 280
Leistungsaufnahme im Standby-Regime	< 0,50 W

Änderungen im Sinne des technischen Fortschrittes behalten wir uns vor.

HOUSEHOLD USE ONLY. DO NOT IMMERSE IN WATER OR OTHER LIQUIDS.	
Nur für den Hausgebrauch bestimmt. Nicht ins Wasser oder andere Flüssigkeiten tauchen.	
	TO AVOID DANGER OF SUFFOCATION, KEEP THIS PLASTIC BAG AWAY FROM BABIES AND CHILDREN. DO NOT USE THIS BAG IN CRIBS, BEDS, ARRIAGES OR PLAYPENS. THIS BAG IS NOT A TOY.
	Erstickungsgefahr. Verwenden Sie diesen Beutel nicht in Wiegen, Kinderbetten, Kinderwagen oder Kindergittern. Legen Sie den PE-Beutel außerhalb der Reichweite von Kindern ab. Der Beutel ist kein Spielzeug.
	Es darf nicht mit dem Siedlungsabfall entsorgt werden
	Lesen Sie die Bedienungsanleitung
	Vorsicht: Heiße Oberfläche VORSICHT: vor heißem Luft, Verbrühungsgefahr!

Hersteller/ Inverkehrbringer: ETA a.s., Křižíkova 148/34, Karlín, 18600 Praha 8 CZECH REPUBLIK.
Service: Omega electric GmbH, Servicezentrale, Industriering 2, D- 04626 Schmölln
Bei Fragen zu Reparaturen oder Ersatzteilbestellungen wenden Sie sich bitte an unser deutsches Service Center: Tel.: 034491/58860, Fax: 034491/5886189, E-Mail: info@eta-hausgeraete.de.

© DATE 08/07/2025
e.č. ETA35/2025

Výrobce / Výrobca / Producer /
Gyártó / Producent / Hersteller:
ETA a. s., náměstí Práce 2523, 760 01 Zlín, CZ
info@eta.cz

22
PAP